공 정 거 래 위 원 회

전 원 회 의

의 결 제 2023 - 056호 2023. 4. 5.

사 건 번 호	2019국카0911, 2021국카0053
사 건 명	5개 휘발유 승용차 및 4개 경유 승용차 제조판매 사업자의 부당한 공동행위에 대한 건
피 심 인	1. 메르세데스-벤츠그룹 악티엔게젤샤프트 독일 슈투트가르트 70372, 메르세데스슈트라세 120 대표이사 ○○○ 대리인 법무법인(유한) 세종 담당변호사 조○○, 석○○, 박○○, 김○○ 2. 비엠더블유 악티엔게젤샤프트 독일 뮌헨 80809, 페투엘링 130 대표이사 ○○○ 대리인 법무법인(유한) 광장 담당변호사 정○○, 김○○, 가○○, 이○○, 박○○ 3. 아우디 악티엔게젤샤프트 독일 잉골슈타트 85045, 아우토유니온슈트라세 1 대표이사 ○○○ 4. 폭스바겐 악티엔게젤샤프트 독일 볼프스부르크 38440, 베를리너 링 2

대표이사 ○○○

5. 포르쉐 악티엔게젤샤프트

독일 슈투트가르트 70435, 포르쉐플라츠 1

대표이사 ○○○

피심인 3, 4, 5의 대리인 변호사 김○○, 김□□, 김△△, 이○○

심 의 종 결 일 2023. 1. 18.

주 문

1. 피심인 메르세데스-벤츠그룹 악티엔게젤샤프트, 비엠더블유 악티엔게젤샤프트, 아우디 악티엔게젤샤프트 및 폭스바겐 악티엔게젤샤프트는 경유 승용차의 선택적 촉매환원(SCR) 시스템에 합리적 이유 없이 요소수 분사량을 제한하는 전환 조건의 도입을 합의하는 방법으로 특정 종류·규격의 상품에 대한 생산·공급·거래를 제한함으로써 국내 수입승용차 판매시장에서 부당하게 경쟁을 제한하는 행위를 다시 하여서는 아니된다.

2. 피심인 메르세데스-벤츠그룹 악티엔게젤샤프트, 비엠더블유 악티엔게젤샤프트, 아우디 악티엔게젤샤프트는 다음 각 호에 따라 과징금을 국고에 납부하여야 한다.

가. 과징금액

1) 메르세데스-벤츠그룹 악티엔게젤샤프트 : 12,085,000,000원
2) 비엠더블유 악티엔게젤샤프트 : 12,788,000,000원
3) 아우디 악티엔게젤샤프트 : 4,103,000,000원

나. 납부기한 : 과징금 납부고지서에 명시된 납부기한(60일) 이내

다. 납부장소 : 한국은행 국고수납 대리점 또는 우체국

3. 피심인들이 [redacted]하는 방법으로 독점규제 및 공정거래에 관한 법률 제19조 제1항 제6호를 위반하였다는 혐의에 대해서는 심의절차를 종료한다.

이 유

1. 기초사실

가. 피심인들의 지위

1 피심인 메르세데스-벤츠그룹 악티엔게젤샤프트[1], 비엠더블유, 아우디, 폭스바겐 및 포르쉐는[2] 자동차 제조업을 영위하는 자들로 독일연방공화국(이하 '독일'이라 한다) 법률에 따라 설립된 사업자이다.

2 독점규제 및 공정거래에 관한 법률[3] 제2조 제1호는 사업자를 국내 사업자로 한정하고 있지 아니하며, 제2조의2에 의하면 국외에서 이루어진 행위라도 그 행위가 국내시장에 영향을 미치는 경우에는 공정거래법을 적용할 수 있으므로[4] 피심인 5개사는 모두 법 제2조 제1호의 사업자에 해당한다.

3 한편, 2019. 11. 1. 다임러[5]는 승용차 부문을 물적분할하여 메르세데스-벤츠를 신설하고 2022. 2. 1. 존속법인인 다임러 상호를 메르세데스-벤츠그룹으로 변경하였다. 다임러의 위반행위는 메르세데스-벤츠가 설립되기 전 종료되었으므로 메르세데스-벤츠그룹을 피심인으로 본다. 이하에서는 메르세데스-벤츠그룹은 '벤츠그룹'이라 한

1) 악티엔게젤샤프트[Aktiengesellschaft, 약칭 '아게'(AG)]는 주식회사를 의미한다. 이하 회사명을 기재함에 있어 '악티엔게젤샤프트'는 생략한다.
2) 이하 모든 피심인들을 지칭할 때에는 '피심인 5개사'라 한다.
3) 2014. 5. 28. 법률 제12708호로 개정되어 2014. 11. 29. 시행되기 전의 것을 말하며, 이하 '법' 또는 '공정거래법'이라 한다.
4) 대법원 2006. 3. 24. 선고 2004두11275판결 등 참고. 이에 대해서는 '2. 가. 3) 가) 관할권의 존부'에서 검토한다.
5) 다임러는 1998년 크라이슬러를 인수합병하여 사명을 '다임러 크라이슬러'로 변경하였다가, 2007년 크라이슬러를 매각하면서 사명을 다시 '다임러'로 변경하였다.

다.

나. 피심인들의 일반현황

1) 벤츠그룹

4 벤츠그룹은 1926. 6. 28. 설립되었고 대표적인 브랜드는 'Mercedes-Benz', 'Mercedes-AMG' 및 'Mercedes-Maybach' 등이 있다. 특히 'Mercedes-Benz'는 다양한 모델을 보유한 벤츠의 핵심 브랜드로 국내에 판매된 대표적인 모델은 C-class 205, E-Class 212, E-Class 213, GLC-Class 253, S-Class 222 등이 있다.

5 한편, 2019년 11월 물적분할 이후 영위 사업 중 승용차 부문은 메르세데스-벤츠가, 트럭 및 버스 부문은 다임러 트럭이 담당하고 있고 벤츠그룹은 지주회사 역할을 수행하고 있다.

2) 비엠더블유

6 비엠더블유는 1916. 2. 19. 항공기 엔진 생산을 주요 사업으로 설립되었다. 이후 자동차 엔진만 공급하다가 1928년부터 완성 자동차를 생산 및 판매하기 시작하였다. 대표적인 브랜드로는 'BMW', 'MINI' 및 'Rolls-Royce' 등이 있다.

7 특히 'BMW' 브랜드는 BMW 1부터 BMW 8 및 BMW XI부터 BMW X7 시리즈 등 다양한 모델을 보유한 비엠더블유의 핵심 브랜드이다.

3) 아우디

8 아우디는 1984. 4. 16. 설립되었고, 자동차, 엔진 및 기타 부속품 등을 제조 및 판매하는 회사로 폭스바겐의 완전자회사[6]이다. 국내에 판매된 아우디의 대표적인 브

6) 폭스바겐이 아우디 주식 100%를 소유하고 있다.

랜드는 휘발유 모델 A4 및 A6, 경유 모델 A6 및 Q3 등이 있다.

4) 폭스바겐

9 폭스바겐은 1937. 5. 28. 설립되었고 Porsche Automobil Holding SE가 53.1%[7] 지분을 보유하고 있다. 국내에 판매된 폭스바겐의 대표적인 브랜드로는 휘발유 모델 Jetta, 경유 모델 Arteon, Tiguan 등이 있다.

5) 포르쉐

10 포르쉐는 1931. 4. 25. 설립되었고 스포츠카 및 고성능 승용차 등을 제조 및 판매하는 사업자로 폭스바겐의 손자회사이다.[8] 국내에 판매된 대표적인 브랜드는 휘발유 모델 Boxter, Carrera, Macan, Cayenne, Panamera 등이 있고 경유 모델로는 Macan, Cayenne 등이 있다.

11 피심인 5개사의 일반현황은 아래 <표 1> 기재와 같다.

<표 1> 피심인 5개사의 일반현황

(단위: 백만 유로)

피심인	연도	자산총계	매출액	영업이익	당기순이익	설립일
벤츠그룹	2018년					1926. 6.28.
	2019년					
	2020년					
비엠더블유	2018년					1916. 2.19.
	2019년					
	2020년					
아우디	2018년					1984. 4.16
	2019년					
	2020년					

7) 의결권 행사 기준이며, 포르쉐와 피에히(Piëch) 가문이 Porsche Automobil Holding SE를 궁극적으로 지배하고 있다.

8) 폭스바겐은 Porsche Holding Stuttgart Gmbh 주식 100%를 보유하고 있고, Porsche Holding Stuttgart Gmbh는 포르쉐 주식 75%에서 1주를 제외한 주식을 보유하고 있다.

폭스바겐	2018년					1937. 5.28
	2019년					
	2020년					
포르쉐	2018년					1931. 4.25.
	2019년					
	2020년					

다. 시장구조 및 실태

1) 자동차 산업

가) 정의

12 자동차 산업은 승용차, 승합차, 화물차, 특수차 등 완성차를 제조 또는 조립하거나 이들 자동차 차체를 제조하는 산업이다.

13 「자동차관리법」 제3조(자동차의 종류)에 의하면 자동차는 아래 <표 2>와 같이 구분된다.

<표 2> 자동차의 유형별 분류

구분	내용
승용차	10인 이하를 운송하기에 적합하게 제작된 자동차
승합차	11인 이상을 운송하기에 적합하게 제작된 자동차
화물차	화물을 운송하기에 적합하게 바닥면적이 최소 2㎡ 이상인 화물적재공간을 갖추고 화물적재공간의 총적재화물의 무게가 운전자를 제외한 승객이 승차공간에 모두 탑승했을 때의 승객의 무게(1인당 65kg)보다 많은 자동차
특수차	다른 자동차를 견인하거나 구난작업 또는 특수한 작업을 수행하기에 적합하게 제작된 자동차로서 승용차, 승합차, 화물차가 아닌 자동차

나) 특성[9)]

(1) 조립 및 종합산업

9) KISLINE, Industry Report-자동차산업(2019. 10. 31.) 참고

14 자동차 산업은 철강, 비철금속, 고무, 합성수지, 유리, 섬유 등 광범위한 소재를 기반으로 각 부분품마다 각기 다른 생산공정을 거쳐 생산된 2만여 개의 부품을 조립하여 자동차로 완성하는 대표적인 조립산업이다. 또한 정밀기계공업을 중심으로 다품종 대량생산방식을 특징으로 하는 종합공업이다.

15 생산단계에서 철강, 비철금속, 전기전자, 합성수지, 유리, 섬유, 도료 등의 광범위한 소재산업과 생산설비를 제조하는 기계산업을 기반으로 하고 있으며, 유통단계에서는 할부금융, 자동차판매업, 광고업, 중고차매매업 등과 긴밀한 관계를 가지고 있다. 또한 이용단계에서도 자동차를 직접 이용하는 운송업뿐만 아니라 정비, 부품 및 부품판매, 보험, 유류판매, 건설업 등과 폭넓은 연관성을 가지고 있어 전후방산업 연관효과가 크게 나타나는 산업이다.

(2) 기술·자본·노동집약적 산업

16 자동차는 생산라인 구축, 부품산업의 하부구조 구축, 신차개발, 마케팅, 품질보증 등에 대한 막대한 자본 및 시간 투입이 요구되는 자본집약적인 산업이다. 또한, 공장자동화에 한계가 있어 인력의 숙련도에 따라 생산성 및 품질수준이 다르게 나타나는 노동집약적인 특성도 보이고 있다.

17 자동차는 소재와 기능이 상이한 2만여 부품의 결합체로서 성능, 품질, 원가 등을 달성하기 위해서는 고도의 제품설계기술, 제조기술 및 조업관리기술이 요구된다. 즉, 자동차 생산을 위해서는 도구를 만드는 기술과 다루는 기술이 자체에 축적되어야 하고 생산설비에 구체화되어야 하며 각종 제조설비를 자동차 제조사가 독자적으로 설계 및 제작하는 기술축적이 필요하다.

(3) 규모의 경제 효과가 큰 산업

18 자동차 생산에는 막대한 설비투자와 신제품개발 및 품질향상을 위한 연구개발

비가 소요되고, 투자자금의 회수 기간은 매우 긴 반면 제품의 수명기간이 짧은 관계로 적정 수준의 생산규모를 유지하여 생산비용을 절감시켜야 가격경쟁력이 확보되기 때문에 규모의 경제효과가 큰 산업이다.

(4) 정부규제 산업

19 자동차 산업은 국민경제뿐만 아니라 국민 개개인의 안전과 환경에 미치는 영향이 지대하여 각국 정부는 자동차의 제조, 사용, 보수, 환경(배기가스, 연비, 소음, 리사이클링 등), 안전(ABS, 타어어 공기압 경보장치, 보행자 충돌 등), 조세 등과 관련된 다양한 법규를 마련하여 규제하고 있다

20 특히, 전 세계적으로 강화되고 있는 환경 및 안전 관련 규제는 각 자동차 제조사로 하여금 중장기적인 생존과 시장 선점을 위해 기술개발 경쟁을 가속화하도록 유도하고 있다.

(5) 경기민감도가 높은 산업

21 자동차 보급이 일정 수준 이상에 도달하여 자동차 수요의 증가세가 둔화 내지 정체를 보이는 시기에는 경기변동에 대한 민감도가 높게 나타난다. 자동차 경기는 GDP 증가율, 금리, 유가, 가계신용, 환율 등의 거시경제지표와 세제 관련 정부정책 등에 상당한 영향을 받으며, 소비자의 자동차 구매의사 결정 기간이 길기 때문에 경기변동에 대한 민감도가 높다.

(6) 승용차 중심의 선진국이 주도하는 글로벌 산업

22 자동차 산업의 중추적 수요기반이 되며 내구소비재를 대표하는 승용차가 자동차 산업의 중심에 있다. 미국, 독일, 일본, 프랑스, 캐나다, 영국 등이 생산 및 판매 측면에서 높은 비중을 차지하고 있어 선진국이 주도하는 산업이라고 볼 수 있다.

2) 국내 수입승용차 시장 현황

23 국내에 등록된 자동차 현황을 보면, 2006년 약 1,590만 대에서 2020년 약 2,437만 대로 증가하였다. 이 중 승용차는 2020년 기준 1,986만 대로 약 81.4%를 차지하고 있다.

24 이중 수입승용차의 경우 1990년대 중반부터 국제화, 개방화 및 관세·취득세 인하 등에 따라 본격적으로 성장하였다. 특히, 2011년 한·EU FTA 발효[10], 2012년 한·미 FTA 발효[11]로 자동차 품목에 대한 관세 및 개별소비세가 인하됨으로써 수입승용차 가격이 하락하면서 국내 수입승용차 판매량 증가의 주요 요인으로 작용하였다.

25 2008 ~ 2009년 글로벌 금융위기, 2015년 폭스바겐 디젤게이트로 인한 환경부의 판매정지명령[12], 2018년 BMW 화재 논란, 2019년 일본차 불매운동 등 여러 악조건이 있었으나 수입승용차는 국내시장에서 꾸준히 판매가 증가되는 추세이다.

<표 3> 국내 승용차 판매현황[13]

(단위: 대, %)

연도	국산 승용차	수입승용차							합계
		벤츠 그룹	비엠 더블유	아우디	폭스바겐	포르쉐	기타[14]	소계	
2006	935,681 (95.85)							40,530 (4.15)	976,211 (100)
2007	986,416 (94.87)							53,390 (5.13)	1,039,806 (100)
2008	958,854 (93.96)							61,648 (6.04)	1,020,502 (100)
2009	1,174,743 (95.06)							60,993 (4.94)	1,235,736 (100)

10) 한·EU FTA는 2006년 7월 브뤼셀에서 1차 예비협의를 시작으로 논의 끝에 2011. 7. 1. 잠정발효되었다.
11) 한·미 FTA는 2005년 2월 서울에서 1차 사전실무점검회의 개최를 시작으로 논의 끝에 2012. 3. 15. 발효되었다.
12) 환경부는 2015년 11월 폭스바겐의 티구안 등 경유 승용차에서 도로주행 중 배출가스 재순환장치(Exhaust Gas Recirculation)를 고의로 작동 중단시키는 불법조작을 확인하고 판매정지명령, 리콜명령, 인증취소, 과징금 부과 등 조치를 하였다. 또한, 2020년 1월 및 7월에는 아우디, 폭스바겐 및 벤츠그룹의 경유 승용차에서 선택적 촉매환원(Selective Catalystic Reduction) 시스템과 관련한 불법조작을 확인하고 인증취소, 과징금 부과, 리콜명령 등 조치를 하였다.
13) 자료출처: 한국수입자동차협회(www.kaida.co.kr) 등록 통계

2010	1,217,764 (93.08)							90,562 (6.92)	1,308,326 (100)
2011	1,211,284 (92.02)							105,037 (7.98)	1,316,321 (100)
2012	1,175,891 (89.99)							130,858 (10.01)	1,306,749 (100)
2013	1,137,027 (87.90)							156,497 (12.10)	1,293,524 (100)
2014	1,213,943 (86.08)							196,359 (13.92)	1,410,302 (100)
2015	1,326,776 (84.47)							243,900 (15.53)	1,570,676 (100)
2016	1,343,379 (85.64)							225,279 (14.36)	1,568,658 (100)
2017	1,296,904 (84.77)							233,088 (15.23)	1,529,992 (100)
2018	1,297,937 (83.27)							260,705 (16.73)	1,558,642 (100)
2019	1,291,935 (84.07)							244,780 (15.93)	1,536,715 (100)
2020	1,367,515 (83.26)							274,859 (16.74)	1,642,374 (100)

26 한편, 국내에 판매되는 수입 승용차 중 피심인 5개사의 연도별 시장점유율은 아래 <표 4>와 같다.

<표 4> 수입 승용차 시장점유율

(단위: 대, %)

연도	벤츠그룹	비엠더블유	아우디	폭스바겐	포르쉐	기타	합계
2006							40,530 (100.00)
2007							53,390 (100.00)
2008							61,648 (100.00)
2009							60,993 (100.00)
2010							90,562 (100.00)

14) 기타에는 Bentley, Cadillac, Chevrolet, Chrysler, Citroen, Fiat, Ford, Honda, Infiniti, Jaguar, Lamborghini, Land Rover, Lexus, Lincoln, Maserati, Mitsubishi, Nissan, Peugeot, Subaru, Toyota, Volvo 등의 브랜드가 포함되나 각 연도별로 차이가 존재한다. 한편, MINI 및 Rolls-Royce 판매량은 BMW로 집계한다. 이하 <표 4>도 같다.

2011							105,037 (100.00)
2012							130,858 (100.00)
2013							156,497 (100.00)
2014							196,359 (100.00)
2015							243,900 (100.00)
2016							225,279 (100.00)
2017							233,088 (100.00)
2018							260,705 (100.00)
2019							244,780 (100.00)
2020							274,859 (100.00)

라. 경유 승용차의 선택적 촉매환원(SCR) 시스템

1) 질소산화물(NOx)

가) 개념

27 질소산화물(이하 '질소산화물' 또는 'NOx'라 한다)은 대기 중 질소가 연소과정에서 고온으로 산화되어 발생하며, 일산화질소(NO)와 이산화질소(NO_2)를 통칭하는 개념이다.

28 질소산화물 배출 오염원 중 가장 큰 비중을 차지하는 것은 도로이동오염원으로 2019년 기준 34.2%에 달한다.[15] 특히, 자동차 엔진에서 연료를 연소하는 과정에서 질소산화물이 형성되며 연소과정에서 질소산화물을 생성하지 않는 자동차를 설계하는 것은 불가능하다.

15) 환경부 국가미세먼지정보센터(air.go.kr), 심사관측 참고인 PT(국립환경과학원, 배출가스 불법조작 조사결과 및 기술적 측면에서 바라본 공정위 사건과의 관련성) 참고

29 연소 중 형성되는 질소산화물의 양은 연소가 이루어지는 최고 온도에 따라 달라지는데, 이는 질소산화물이 생성되는 양이 온도 상승에 따라 증가한다는 것을 의미한다.

나) 환경 및 인체(건강)에 미치는 영향

30 세계보건기구(World Health Organization, 이하 'WHO'라 한다)의 옥외 대기오염 관련 자료표에 따르면 질소산화물은 지상층에서 오존(O_3)의 생성과 관련이 있다. 지상층에 존재하는 오존은 광화학 스모그의 주요 구성성분 중 하나인데, 대기 중에서 자동차 등에서 배출되는 질소산화물 등 오염물질과 산업시설에서 배출되는 휘발성 유기화합물(VOCs)이 자외선과 반응하여 생성되거나 미립자의 주요 부분을 차지하는 질산염 에어로졸[16]의 주 원천인 이산화질소가 자외선에 반응하여 생성되기도 한다.

31 또한, 질소산화물은 질산과 산성비의 형성을 유발한다. 이산화질소가 기체 상태에서 낮 시간에 다른 화학물질인 수산화물(OH)과 반응하면 질산염(HNO_3)이 된다. 질산염은 에어로졸 입자 또는 구름방울에 함유된 수분에 상당히 잘 용해되어 산성비를 유발하거나 지면에 쌓여 질산을 형성한다.

32 오존과 이산화질소 모두 인체에 상당한 영향을 미치는데, 고농도의 오존에 인체가 노출되는 경우 호흡기능 이상, 천식 유발, 폐기능 저하, 폐질환 등을 유발할 수 있으며, 이산화질소를 사람이 흡입할 경우 기도를 자극해 눈과 목에 해롭고 심하면 두통, 구역질, 호흡곤란 등을 유발할 수 있다.

<각주 표1> 국내 대기오염물질별 배출량에서 도로이동오염원 점유율 (단위: %)

	2014	2015	2016	2017	2018	2019
PM2.5(초미세먼지)	14.6	8.9	9.7	9.5	8.3	7.1
NOx(질소산화물)	31.8	31.9	36.3	36.5	35.2	34.2
VOCs(휘발성유기화합물)	5.5	4.6	4.6	4.4	4.2	3.6
NH_3(암모니아)	3.5	3.4	1.7	1.4	1.1	0.8
CO(일산화탄소)	47.3	31.0	30.8	29.0	26.4	23.8

16) 에어로졸(Aerosol)은 공기 중에 부유하고 있는 고체 및 액체 입자들을 말한다.

33 이러한 이유로 WHO는 대기질 가이드라인을 통해 오존과 이산화질소에 대해 일정 시간 동안 허용되는 최대 한도치를 제시하였는데, 1일 8시간 기준 허용되는 한도치의 평균값은 오존은 100㎍/㎥이며, 이산화질소의 경우 40㎍/㎥이다.[17]

2) 선택적 촉매환원(SCR) 시스템

가) 개념

34 경유 승용차의 선택적 촉매환원(Selective Catalytic Reduction, 이하 'SCR'이라 한다) 시스템은 경유 승용차 배출가스에 존재하는 질소산화물을 물과 질소로 분해하여 정화시키는 장치이다.[18]

35 유럽에서 Euro 6 도입, 실주행 조건과 유사한 배출가스 테스트 절차 도입 등 경유 승용차에 대한 질소산화물 배출규제가 강화됨에 따라 SCR이 개발되었다.

나) 구조 및 작동원리

36 SCR의 작동원리는 질소산화물을 요소수[19] 내 암모니아(NH_3) 성분과 반응시켜 물과 질소로 전환하는 것이다.

37 SCR은 요소수 탱크[AdBlue(Urea) tank], 요소수 파이프라인(AdBlue pipeline), 분사 모듈(Dosing module), 분사제어장치(Dosing control unit), 촉매전환기(SCR catalytic converter), 2개의 질소산화물 센서(NOx sensor) 등으로 구성된다.

---

17) WHO, Air quality guidelines for particulate matter, ozone, nitrogen dioxide and sulfur dioxide, Global update 2005, Summary of risk assessment, p.14, 16

18) 자동차에서 배출되는 질소산화물을 저감시키는 장치로는 SCR 시스템 이외에 배출가스 재순환장치(EGR: Exhaust Gas Recirculation), 질소산화물 포집장치(LNT: Lean NOx Trap, NSC: NOx Storage Catalyst) 등이 있다. 배출가스 재순환장치는 연소된 배출가스를 연소실로 재유입시켜 연소온도를 낮추어 질소산화물 배출량을 줄이는 장치이며, 질소산화물 포집장치는 주행 중 발생한 질소산화물을 흡착하여 저장하였다가 주기적으로 탈착하고 탈착된 질소산화물을 무해한 질소와 산소로 변환시키는 장치이다.

19) 요소[$CO(NH_2)_2$]의 수용액으로 AdBlue, Urea, DEF 등으로 불리기도 한다.

<표 5> SCR 구조 및 작동원리

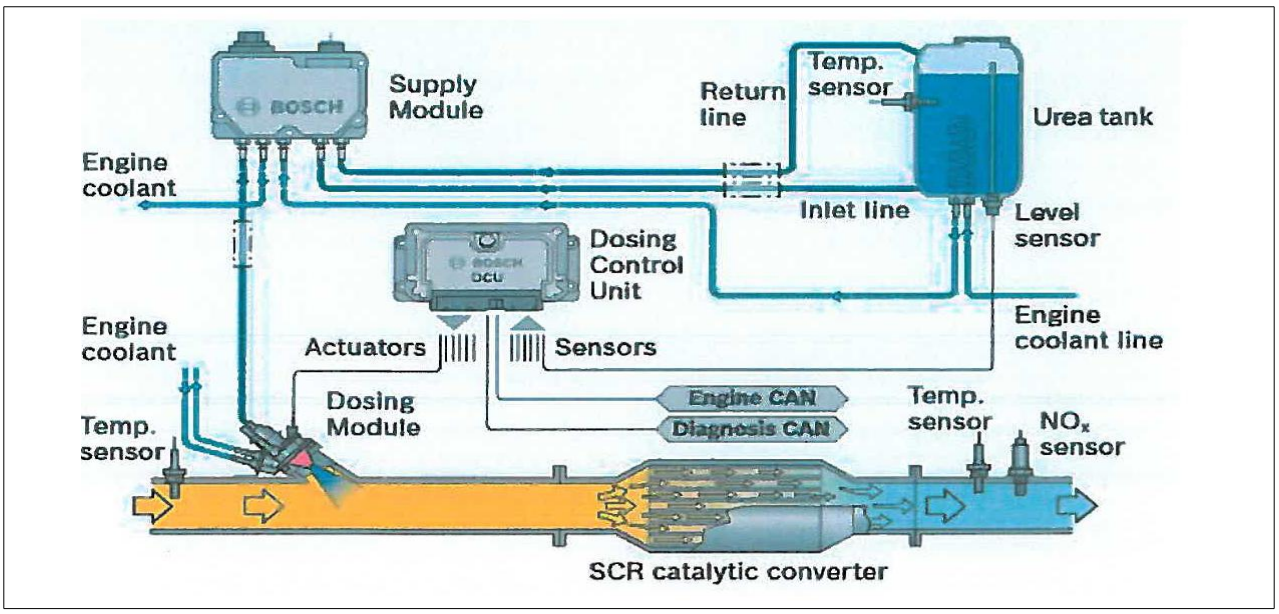

38 요소수 탱크에서 충분히 가열된 요소수는 파이프라인을 통해서 분사모듈로 전달되고, 분사모듈은 요소수를 배출가스 흐름을 향해 분사한다.

39 이때 분사제어장치에 포함되어있는 SCR 소프트웨어(분사량을 제어하는 소프트웨어)를 이용하여 질소산화물을 물과 질소로 최대한 전환시킬 수 있는 요소수 분사량을 결정한다.

40 이후 촉매전환기에서 질소산화물과 암모니아가 반응하여 물과 질소로 전환된다. 촉매전환기 내에 존재하는 촉매제[20]는 질소산화물과 암모니아의 반응을 촉진시켜주는 역할을 하는데, 다양한 세라믹 물질로 만들어진다.

41 촉매전환기 앞과 뒤에는 질소산화물 센서가 달려있는데 앞쪽의 센서는 엔진에서 나오는 질소산화물의 양과 요소수 분사량을 측정하고, 뒤쪽의 센서는 질소산화물 전환율을 측정한다.

다) 장단점

20) 촉매란 자신은 변화하지 않으면서 주위의 화학 반응을 촉진시키는 물질을 말한다.

42 SCR은 질소산화물 배출을 최대 90%까지 줄일 수 있다. 따라서 질소산화물 저감장치 중 하나인 배출가스 재순환장치(EGR)나 질소산화물 포집장치(LNT 또는 NSC) 보다 더 높은 수준의 질소산화물 전환 효율을 달성할 수 있다. 즉, SCR은 자동차 배출가스 중 질소산화물을 효율적으로 제어할 수 있는 배출가스 저감장치라고 할 수 있다.

43 그러나 SCR은 주기적인 요소수 보충과 요소수 탱크 장착 등을 위한 자동차 내 추가 공간을 필요로 한다. 한편, 소비자들의 불편을 줄이기 위해서는 요소수 보충 주기는 길어야 하며, 요소수 보충 주기를 길게 하기 위해서는 요소수 탱크 크기를 확대하여야 하는데 이는 연비 악화의 원인이 된다.

라) 요소수 분사전략

44 SCR 시스템에서는 촉매전환기에 분사되는 암모니아의 양에 따라 질소산화물 배출량이 달라진다. 따라서 요소수 분사량을 결정하는 SCR 소프트웨어가 핵심기술이라 할 수 있다.

45 요소수 분사량을 결정하는 방식은 단일분사 전략과 이중분사 전략으로 나눌 수 있다.

(1) 단일분사(Single dosing) 전략

46 단일분사 전략은 질소산화물을 가능한 최대로 저감하기 위하여 촉매의 암모니아 저장가능량(NH_3 Load governor)과 질소산화물 전환 효율(NH_3 Pre-control)을 고려하는 Fill-level 모드[21]를 사용하여 요소수 분사량을 산정한다.

47 Fill-level 모드를 사용하면 통상적인 주행조건에서 질소산화물 저감효과를 극

21) Fill-level 모드는 'Storage 모드'로 표현되기도 한다.

대화(90% 이상) 할 수 있다. 다만, 촉매전환기 온도가 높은 경우에는 촉매의 암모니아 저장능력 감소로 인하여 fill level이 실제 촉매의 암모니아 저장능력보다 많을 수 있어 암모니아 슬립 현상[22]이 나타날 가능성이 있다. 이는 일반적으로 촉매의 암모니아 저장능력이 온도가 낮은 경우(약 300℃) 증가하고, 온도가 높은 경우(약 300℃ 이상) 감소하기 때문이다.

(2) 이중분사(Dual dosing) 전략

48 이중분사 전략은 질소산화물 전환 효율(NH_3 Pre-control)을 달성할 수 있는 만큼의 요소수를 분사하는 방식으로 Fill-level 모드와 Online 모드[23]가 번갈아 작동되면서 요소수 분사량을 산정한다.

49 이중분사 전략을 사용하면 통상적인 주행조건에서 요소수 분사량이 감소되어 질소산화물 저감 효과는 낮다. 다만, 촉매전환기 온도가 높은 경우 등 특정 주행상황에서 요소수 분사량을 감소시켜 암모니아 슬립 현상을 방지할 수 있다.

<표 6> 이중분사 작동 원리

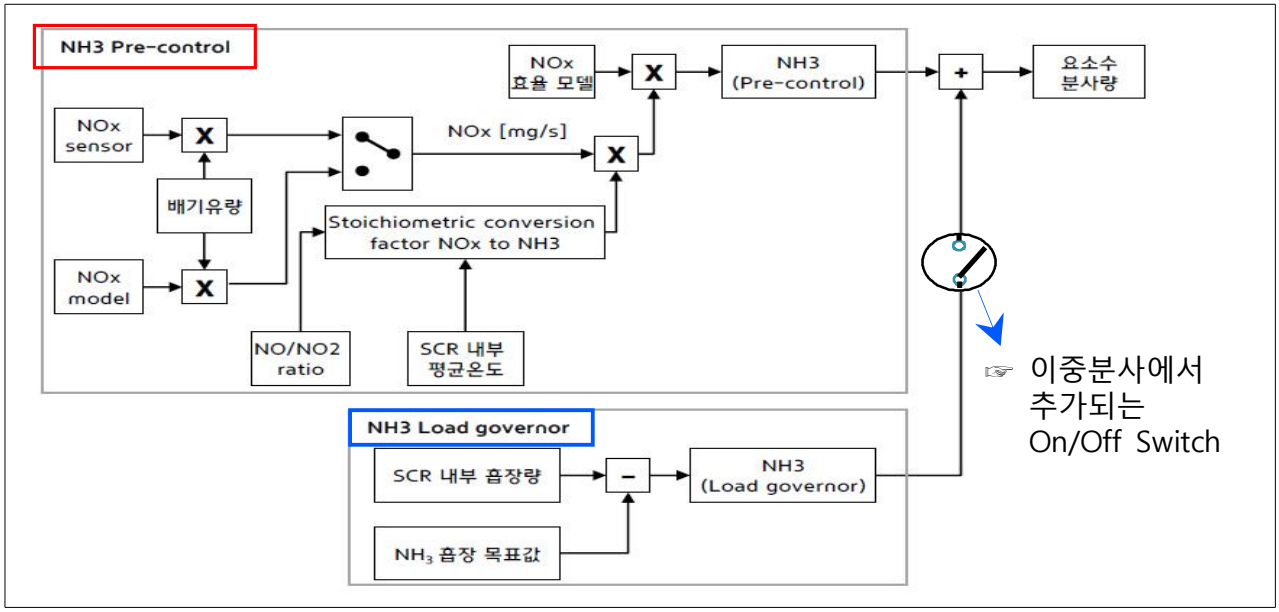

22) 암모니아 슬립(NH_3 slip) 현상이란 촉매전환기 내에서 질소산화물 전환에 사용되지 못한 암모니아(미반응 암모니아)가 자동차 외부로 배출되는 현상을 말한다.
23) Online 모드는 'Feed-forward 모드'로 표현되기도 하는데, Fill-level 모드에서 NH_3 Load governor가 비활성화되는 방식을 말한다.

50 Fill-level 모드에서 Online 모드로의 전환은 복수의 조건(이하 '전환 Bit'라 한다) 중 하나라도 충족되면 이루어진다. 전환 Bit는 변수에 따라 다양하게 정할 수 있는데 이 사건 행위사실과 관련하여서는 1부터 7까지 번호가 매겨진 Bit가 최종적으로 피심인들이 사용하는 SCR 소프트웨어의 기본기능으로 적용되었다.[24)]

51 피심인들 제출자료를 바탕으로 각 전환 Bit의 구체적인 내용을 설명하면 아래 <표 7>과 같다. 전환 Bit의 활성화 조건을 보면 공통적으로 자동차 엔진이 과부하되는 등 질소산화물이 과다 배출되는 주행조건에서 전환 Bit가 활성화될 수 있다는 사실을 알 수 있다.

<표 7> 전환 Bit 활성화 조건

전환 Bit	변수	활성화 조건
Bit 0		
Bit 1		
Bit 2		
Bit 3		
Bit 4		
Bit 5		-

24) 다만, 각 전환 Bit의 활성화 여부, 변수 설정 등은 제조사 및 차종마다 각기 다르다. 따라서 특정 변수에 대응되는 전환 Bit값도 제조사 및 차종마다 다를 수 있지만([redacted]), 이하에서는 기술의 편의상 <표 7>을 기준으로 기술한다.

Bit 6		
Bit 7		

마. EU 조치현황[25)]

52

53

54

55

56

25) Commission Decision, CASE AT.40178-CAR EMISSIONS(2021. 7. 8.) 참고

57

58

2. 사실의 인정 및 위법성 판단

가. SCR 소프트웨어 합의

1) 인정사실 및 근거

가) 공동행위 개요

(1) 개관

59 피심인들은[26] 세계적으로 나날이 강화되는 배출가스 규제수준을 충족해야 하는 상황에서 질소산화물 등 배출가스를 저감하는 기술개발 경쟁 및 친환경차 출시를 제한하는 이 사건 공동행위에 가담하였다.

26) 각주 28)에서 기술한 바와 같이 포르쉐의 경우 SCR 소프트웨어 합의에 가담한 사실은 없다. 따라서 2. 가. 항목 등 SCR과 관련하여 '피심인들'이라 할 때는 포르쉐를 제외한 피심인 4개사를 말한다.

60 즉, 이 사건 공동행위는 피심인들이 Fill-level 모드에서 Online 모드로 전환되는 SCR 소프트웨어를 개발하면서 발생한 합의이다.

(2) 합의를 위한 회의체: Group of Five

61 이 사건 공동행위는 피심인들이 설립한 'Group of Five[27]'라는 모임을 통하여 이루어졌다.

(가) Group of Five 설립 배경 및 목적

62 피심인들은 독일자동차산업협회(Vervand der Automobilindustrie, 이하 'VDA'라 한다)[28]나 유럽자동차제조자협회(Association des constructeurs Europeens d'Automobiles, 이하 'ACEA'라 한다)[29]와 같은 대규모 모임에도 속해 있으나 별도로 자신들만의 모임인 Group of Five를 설립하였다.

63 이는 피심인들이 모두 독일에 본사를 두고 있어 유럽의 다른 국가 및 미국의 자동차 제조사들과는 추구하는 이해관계가 다를 수 있어 자신들만의 이익을 달성할 필요가 있었고 공통의 언어를 사용하여 의사 연락이 수월하였기 때문이다.

(나) Group of Five 구조 및 역할

64 Group of Five는 개별적인 이슈를 다루는 다수의 워킹그룹으로 구성되어 있는데 시간이 흐르면서 워킹그룹의 명칭 및 수는 변동되었다.

65 이 사건 공동행위와 관련있는 워킹그룹을 중심으로 구조를 살펴보면 아래와 같다.

---

27) Circle of five 라고 부르기도 한다. 여기에는 포르쉐도 포함되어 있다.
28) 자동차 산업과 관련된 630여개의 회사로 구성되어 있으며, 피심인들을 포함한 완성차 제조업체뿐만 아니라 자동차 부품 회사 등 다양한 중소기업들까지 회원으로 가입하고 있다.
29) 영어로는 European Automobile Manufacturers Association이라 한다.

<표 8> Group of Five 구조 일부

66 워킹그룹은 수직적으로 조직되었다. 즉, 각 상위 워킹그룹 아래 여러 개의 하위 워킹그룹이 있는 구조이다. 하위 워킹그룹은 특정 자동차 부품 혹은 관련 문제들을 논의하기 위해 필요에 따라 설치되었다. 하위 워킹그룹은 자신들의 활동 및 결과를 상위 워킹그룹에 보고하였고 상위 워킹그룹은 산하 하위 워킹그룹을 관리하고 업무를 지휘하였다.

67 [redacted] 회의([redacted])는 피심인들의 [redacted]([redacted])로 구성되었고, 보통 매년 1회 개최[30]되었다. [redacted]은 하위 워킹그룹들에서 협력이 진행되고 있는 다양한 주제들에 대하여 종합적으로 검토하고 최종적으로 승인하는 역할을 담당하였다.

68 각 전략그룹(Strategy Group)의 [redacted]회의([redacted], [redacted])는 피심인들의 [redacted]로 구성되었고, 해당 워킹그룹이 담당하고 있는 논의내용을 감독하고 [redacted] 회의에 보고하는 역할을 담당하였다.

30) 경우에 따라서는 1년에 2회 이상 개최되는 경우도 있었다.

69 [redacted]회의는 피심인들의 [redacted]로 구성되었고, [redacted] 등 관련 내용을 논의하였고 1년에 1 ~ 5회 정도 개최되었다.

70 [redacted]회의는 [redacted]회의([redacted]), [redacted]회의([redacted]), [redacted]회의([redacted]) 등으로 구분된다. 한편, [redacted]회의의 하위그룹으로는 [redacted]가 있고 그 밑에 [redacted] 등이 있다. [redacted]은 [redacted] 등의 내용을 논의하였다.

71 한편, [redacted]회의 아래 [redacted]그룹([redacted])은 [redacted] 등에 관한 내용을 논의하였으며 [redacted]와 관련된 내용도 논의사항 중 포함되었다.

72 Group of Five 구조에 포함되지는 않았지만 'ADA[31]', 'SCR 소프트웨어 개발 기능회의(이하에서는 '소프트웨어 기능회의'라 한다)'라는 그룹도 별도로 있었다.

73 ADA는 자동차 배출가스와 관련한 기술적 사항을 논의하기 위해 피심인들이 공동으로 출자하여 설립한 법인이며, 소프트웨어 기능회의는 SCR에 필요한 소프트웨어를 개발하기 위하여 피심인들과 부품 제공업체인 보쉬(Robert Bosch)[32]가 참여하는 회의체이다. 소프트웨어 기능회의에서는 특히 SCR의 분사제어장치의 작동 방식을 어떻게 개발할 것인가(Fill-level 모드에서 Online 모드로의 전환, 전환조건 등)에 대한 논의가 주로 이루어졌다.[33]

---

31) 독일어 'Abgaszentrum der deutschen Automobilindustrie'의 약자로 '독일자동차산업 배기가스 연구소'이며, 2018년 2월 해산되었다.
32) 당시 보쉬는 적기에 SCR에 필요한 소프트웨어를 제공할 수 있는 유일한 공급업체로 인식되었다(심사보고서 소갑 제53호증 참고, 이하에서는 '심사보고서 소갑 제0호증'은 '소갑 제0호증'이라 한다).
33) 보쉬가 참여하는 소프트웨어 기능회의에서 피심인들이 보쉬에게 제안하기 위한 전략 등을 논의하기 위해 피심인들만 별도로 모이는 'dosing 전략 회의' 등도 있으나 이하에서는 편의상 '소프트웨어 기능회의'로 통칭한다.

74 SCR 등 배출가스 저감기술과 관련하여 논의한 피심인들의 주요 모임 현황을 정리하면 아래 <표 9>와 같다.[34)]

<표 9> SCR 소프트웨어 기능회의 관련 주요 모임 현황

일시	참여회사 및 참석자	장소	논의내용
06.6.21.			
06.7.4.			
06.9.14.			
06.12.18.			

34) 이는 이 사건 조사과정에서 확인된 모임들만 기록한 것이다.

07.1.11.			
07.3.29.			
07.6.19.			
07.10.4.			
08.4.24.			
08.9.24.			

09.6.22.			
10.12.16.			
12.2.9.			
12.11.22.			

나) 합의배경

(1) 각국의 규제 강화

75 우리나라를 포함한 세계 여러 나라에서 경유 승용차에 대한 질소산화물 규제를 강화함에 따라 자동차 제조사들은 SCR과 같은 NOx 후처리장치를 사용하지 않고서는 규제를 충족하기 어려웠다.

(가) EU의 경유 승용차에 대한 NOx 배출허용기준

76 자동차 제조사들이 EU 회원국 내에서 자동차를 판매하기 위해서는 EU의 형

식 승인(type approval)을 통과해야만 한다. 형식 승인은 국가인증기관에 의한 신규 자동차의 형식 테스트를 말하는 것으로 배출가스, 연료소비, 자동차 안전 등에 대하여 기준 충족 여부를 심사하여 이루어진다.

77 형식 승인을 위한 배출가스를 테스트하는 방법은 NEDC, WLTP, RDE 등이 있다.

78 NEDC(New European Driving Cycle)는 실내의 작업대[35]에서 자동차를 구동시켜 배출가스를 측정하는 방법이다. 그러나 NEDC는 평균 속력이 낮은(34km/h)점 등 실제 주행조건(고속도로주행, 산악주행 등)을 재현하기 어렵다는 단점이 있다. 따라서 NEDC의 배출가스 측정값은 실제 주행시 배출가스 측정값과 차이가 크다.

79 NEDC는 2017년에 WLTP(Worldwide Harmonized Light-Duty Vehicles Test Procedures)로 대체되었다. WLTP는 평균 속력을 높이는(46.5km/h) 등 도로주행의 일반적인 특성이 보다 정확하게 반영되도록 설계되었다. 따라서 NEDC 측정값에 비해 WLTP 측정값은 실제 주행시 배출가스 측정값과 차이를 상당히 줄일 수 있었다. 다만, WLTP 역시 실내 작업대에서 테스트가 이루어진다는 점에서 실제 주행조건을 완전히 재현하는 데에는 여전히 한계가 있다.

80 RDE(Real Driving Emissions)는 이동식 배출가스 측정 시스템(PEMS)을 자동차에 장착하고 도로를 주행하여 배출가스를 측정하는 방법으로 WLTP를 통한 질소산화물 측정값 등이 실제 주행조건에서도 일치하는지 검사하기 위하여 2017년 도입되었다.[36] RDE가 시행됨에 따라 적합 계수(conformity factor)라는 개념도 도입되었다. 즉, 적합계수가 2.1이라는 것은 RDE 측정값이 WLTP 측정값의 2.1배를 초과하면 안된다는 것을 의미한다.

81 EU의 경유 승용차에 대한 질소산화물 배출허용기준은 2001년 1월 시행된 Euro 3부터 도입되었다. 이후 질소산화물 배출허용기준값은 계속 강화되었는데, 2014

35) 테스트 벤치, 차대동력계라고도 한다.
36) WLTP, RDE는 Euro 6c 시행과 함께 적용되었다.

년 9월 시행된 Euro 6b 기준은 종전에 비해 기준값이 2배 이상 강화되었으며, 2017년 9월 시행된 Euro 6c 기준은 자동차가 실제 도로를 주행하는 상황에서 배출하는 질소산화물을 정확히 측정할 수 있는 테스트 절차(WLTP, RDE)를 도입하였다.

<표 10> EU의 질소산화물(NOx) 배출허용 기준

Euro 기준	입법시기	시행시기	NOx(g/km)	비고
Euro 3	1998. 10. 13. (Directive 98/69/EC)	2001년 1월	0.50	
Euro 4		2005년 1월	0.25	
Euro 5a	2007. 6. 20. (Regulation 715/2007)	2009년 9월	0.18	
Euro 5b	2008. 7. 18. (Regulation 692/2008)	2011년 9월	0.18	
Euro 6b		2014년 9월	0.08	NEDC 적용
Euro 6c	2017 6. 1. (Regulation 2017/1151)	2017년 9월	0.08	WLTP 적용[37]
Euro 6d-Temp		2017년 9월	0.08	RDE 적용(적합계수 2.1)

(나) 미국의 경유 승용차에 대한 NOx 배출허용기준

82 미국은 연방환경청(United States Environmental Protection Agency, EPA)과 캘리포니아 대기환경위원회(California Air Resources Board, CARB) 등 두 기관이 각각 배출가스 허용기준 관련 규정을 두고 있다. 다만, 캘리포니아, 뉴욕, 워싱턴 등 다수의 주에서 CARB 기준을 채택하고 있으므로 이하에서는 CARB 기준을 중심으로 살펴보기로 한다.

83 CARB는 경유 승용차 배출가스 등을 규제하기 위하여 배출가스 허용기준(Low Emission Vehicle, LEV)[38]을 1990년 입법화하여 1994년부터 시행하였다.

84 CARB는 단일한 LEV 기준값 대신 다양한 LEV 기준값을 규정하여 자동차 제조사가 차종별로 상이한 LEV 기준에 부합하는 자동차를 생산할 수 있도록 하고, 자동차 제조사가 판매하는 자동차의 차종별로 평균한 배출가스 배출량(평균배출량)이 일정기준 이하가 되도록 하는 평균배출량 관리제도(Fleet Average System, FAS)를

37) WLTP, RDE 등 테스트 절차의 시행시기 등은 Regulation EU 2016/427 및 2016/646에 규정되어 있다.
38) LEV는 휘발유 승용차 및 경유 승용차에 동일하게 적용된다.

도입하여 운영하고 있다.[39]

85 CARB는 LEV Ⅰ을 도입할 때부터 질소산화물에 대한 규제를 시작하였는데, 아래 <표 11>에서 보다시피 미국도 EU와 마찬가지로 단계적으로 경유 승용차에 대한 질소산화물 규제가 강화된 사실을 알 수 있다.

86 특히, LEV Ⅲ 단계에서는 배출허용기준을 6가지 자동차 유형으로 구분하고 질소산화물을 단독으로 규제하는 대신 비메탄 유기화합물 가스[40]와 질소산화물을 합산한 배출허용기준값[41]을 정하였다.

<표 11> 미국의 질소산화물(NOx) 배출허용기준

단계	입법시기	시행시기	구분[42]	NOx (g/mile)	NMOG +NOx	비고
LEV Ⅰ	1990년	1994년	TLEV	0.6	-	-주행거리 12만 마일 또는 보증기간 11년 동안 유효
			LEV	0.3		
			ULEV	0.3		
LEV Ⅱ	1999년	2004년	LEV	0.07		
			ULEV	0.07		
			SULEV	0.02		
LEV Ⅲ	2012년	2015년	LEV160	-	0.160	-주행거리 15만 마일 동안 유효
			ULEV125		0.125	
			ULEV70		0.070	
			ULEV50		0.050	
			SULEV30		0.030	
			SULEV20		0.020	

39) 차종별 획일적 규제에 따른 부작용(특정 차종의 생산중단으로 인한 고용불안, 소비자 불편 초래, 지역경제 위축 등)을 해소하기 위해 도입하였다.

40) 비메탄 유기화합물 가스(NMOG: Non Methane Organic Gas)는 탄화수소(HC)의 일종으로 비메탄 탄화수소(NMHC)와 산화물(oxygenates)들의 합을 통칭하며 자동차 배출가스 중 오존생성물질을 총칭한다.

41) 비메탄 유기화합물 가스와 질소산화물 저감기술은 일반적으로 상충(trade off)되는 경향을 나타내기 때문에 국가에 따라 비메탄 유기화합물 가스와 질소산화물을 합산한 배출허용기준을 적용하기도 한다.

42) 자동차 유형은 ① TLEV(Transitional Low Emission Vehicles): 가장 높은 배출기준의 자동차 유형, ② LEV(Low Emission Vehicles): 중간 수준 배출기준의 자동차 유형, ③ ULEV(Ultra Low Emission Vehicles) 평균 신규자동차 대비 배출개선이 이루어진 자동차 유형, ④ SULEV(Super Ultra Low Emission Vehicles): ULEV보다 70% 이상 배출개선이 이루어진 자동차 유형으로 구분되고 LEV, ULEV, SULEV 뒤에 붙은 숫자는 경유 승용차에 대한 질소산화물 배출허용기준에 해당하는 숫자를 의미한다.

(다) 우리나라의 경유 승용차에 대한 NOx 배출허용기준

87 우리나라는 대기환경보전법령에서 경유 승용차의 질소산화물 배출허용기준을 정하고 있는데, 구체적인 내용은 기본적으로 EU의 Euro 기준을 따르고 있다. 우리나라는 1992년 경유 승용차에 대한 질소산화물 배출허용기준(g/km)을 도입하였고, 2017년 10월에는 RDE를 적용함으로써 질소산화물 배출허용기준이 상당히 강화되었다.

88 RDE는 경유 승용차의 배출가스 조작 사건을 방지하기 위해 도입되었는데,[43] 테스트 방법의 특성상 실제 주행환경에서의 배출량을 반영할 수 있고 임의설정을 판별하는데 유리하다.

89 이와 같이 우리나라의 경유 승용차에 대한 질소산화물 배출허용기준도 EU 및 미국과 마찬가지로 점진적으로 강화되어왔음을 알 수 있다.

<표 12> 우리나라의 질소산화물(NOx) 배출허용기준

입법시기	시행시기	NOx (g/km)	비고
1999. 2. 2.	1993년 1월	0.62	
2003. 12. 10.	2006년 1월	0.25	
2007. 12. 31.	2009년 9월	0.18	
2011. 12. 30.	2014년 1월	0.08	
2017. 9. 28.	2017년 10월	0.08	-RDE 적용(0.168g/km)
	2020년 1월	0.08	-RDE 적용(0.114g/km)

(2) Online 모드 전환 필요성 증가

90 2000년대 이후 세계 각국은 경유 승용차의 질소산화물에 대한 규제가 강화되는 상황이었으나, 당시 자동차 업계에서 주로 사용하던 질소산화물 저감장치인 배출가스 재순환장치(EGR), 질소산화물 포집장치(LNT 또는 NSC)는 강화되는 규제 수준을 충족할 수 없을 것으로 판단되었다.

43)

91 따라서 자동차 제조사들은 규제를 준수하기 위해 새로운 기술을 개발할 필요가 있었고 이때 주목을 받은 기술이 SCR이었다. 다만, SCR은 요소수 탱크를 설치할 추가공간이 필요했고 이는 차량 무게 증가로 이어져 연비를 악화시켰으므로 이러한 단점을 보완할 필요가 있었다.

92 무게증가로 인한 연비악화를 막기 위해서는 요소수 탱크 크기를 축소할 필요[44]가 있었는데 그러면서도 요소수 보충 전까지 달릴 수 있는 거리는 유지되어야 했다. 즉, 요소수 탱크크기를 일정한 수준으로 유지하면서 요소수 보충 없이 주행거리를 일정하게 유지하기 위해서는 요소수 소비량을 줄여야 했으므로 요소수 소비량이 큰 Fill-level 모드가 아닌 Online 모드를 도입할 필요성이 증가했다.[45]

다) 합의성립

93 피심인들은 Group of Five 산하에 있는 [redacted] 회의, [redacted] 회의, [redacted] 회의 및 소프트웨어 기능회의 등 다수의 워킹그룹 회의를 통하여 경유 승용차에 Fill-level 모드에서 Online 모드로 전환되는 SCR 소프트웨어를 도입하고, 그 전환조건(전환 Bit)을 Bit 1 ~ 7로 하기로 합의하였다.

94 구체적인 합의 과정 및 내용은 다음과 같다.

(1) 2006년 1월 ~ 5월

95 [redacted]인 벤츠그룹의 ○○○와 비엠더블유의 ○○○는 2006. 1. 20. 독일 울름에서 만나 '디젤 SCR 관련 가능한 협력 분야'를 주제로 회의를 하였다.

---

44) 1. 마.에서 살펴본 바와 같이 피심인들은 요소수 탱크 크기에 대해서도 합의를 한 것으로 보이나, 이러한 합의는 실행되지 않아 우리나라에 직접적이고 상당한 영향을 미쳤다고 볼 수 없으므로 위법성 판단대상에서는 제외한다. 다만, 요소수 탱크 크기에 관한 논의는 요소수 소비량에 관한 논의와 밀접하게 연관되어 있다.

45) 소갑 제49호증 참고

96 벤츠그룹과 비엠더블유는 요소수 분사장치 표준화와 SCR 전자제어장치 중 요소수를 분사할 때 분사량 등을 결정하는 소프트웨어(분사제어장치, Dosing control unit)에 대해서 협력할 필요가 있음을 확인하였다.

<표 13> 2006. 1. 20. 벤츠그룹 및 비엠더블유 회의 메모

97 피심인들은 2006년 5월경에는 이미 SCR과 관련하여 요소수 탱크 크기, 요소수를 분사하는 분사 모듈, 촉매제의 사양 등 분야에서 경쟁 대신 협력을 하기로 합의하였다. 이는 '협력이 가능한 비경쟁 분야는 이미 [redacted] 그룹에 의해 결정되었다'는 문구를 통해 알 수 있다.

98 또한, 동 문건에는 "극비(Strictly confidential)"이라는 표현이 있는 점을 고려할 때 피심인들은 SCR 관련 협력하기로 합의한 사실이 외부에 알려지기를 원하지 않았다는 사실을 알 수 있다.

<표 14> 2006. 5. 11. 다임러 내부 문건

(2) 2006. 6. 21. 소프트웨어 기능회의

99 피심인들의 [redacted] 또는 [redacted] 관련 담당자인 벤츠그룹의 ○○○, ○○○, ○○○, ○○○, ○○○, 비엠더블유의 ○○○, ○○○, 아우디의 ○○○, ○○○ 등은 2006. 6. 21. 독일[redacted] 사무실에서 소프트웨어 기능회의를 개최하였다. 폭스바겐은 동 회의에 불참하였으나, 회의에서 논의된 내용 및 합의사항을 2006. 6. 27. 벤츠그룹의 ○○○로부터 전달받았다.

100 피심인들은 이 회의에서 각 사 경유 승용차의 현재 요소수 분사량, 분사 패턴, 노후화 등에 대한 정보를 교환하고 SCR 분사제어장치의 핵심 기술인 요소수 분사량을 어느 정도 수준으로 해야하는지에 대해서 논의하였다.

101 그 결과 요소수 소비량을 줄이기 위해서는 요소수 분사 전략을 항상 질소산화물을 최대로 저감할 수 있는 방식으로 할 필요는 없다는 점에 공감대를 형성하였다. 즉, 일정한 상황에서는 요소수량을 '[redacted]' 수준으로 분사하기로 하였는데 이는[redacted]를 의미한다.

102 한편으로는 이러한 내용이 합리적인 내용으로 보이도록 근거를 수집하였는데, 이는 일정한 상황에서 Online 모드로 전환되는 방식이 요소수 분사량 감소로 인해

질소산화물이 과다 배출되는 문제가 있으므로 Online 모드로 전환되는 것이 정당하다는 것을 규제 당국에 설득할 필요가 있었기 때문이다.

<표 15> 2006. 6. 27. 벤츠그룹 ○○○ 발송메일

(3) 2006. 7. 4. 소프트웨어 기능회의

103 피심인들의 [redacted] 또는 [redacted] 관련 담당자인 벤츠그룹의 ○○○, 비엠더블유의 ○○○, ○○○, 아우디의 ○○○, ○○○, 폭스바겐의 ○○○, ○○○ 등은 2006. 7. 4. 독일 [redacted] 사무실에서 소프트웨어 기능회의를 개최하였다.

104 당시 보쉬는 피심인들에게 항상 Fill-level 모드가 작동되는 SCR 소프트웨어를 제안하였다. 이는 질소산화물을 가능한 최대로 저감하기 위하여 촉매의 암모니아 저장가능량(NH_3 Load governor)과 질소산화물 전환 효율(NH_3 Pre-control)을 함께 고려하여 요소수 분사량을 산정하는 방식이다.

105 그러나 피심인들은 보쉬의 제안이 적절치 않다고 판단하였다. 특히, 비엠더블유는 SCR의 작동 영역을 2가지로 구분하고 일반적인 저온 상태에서는 보쉬가 제안한 Fill-level 모드로 작동되다가 약 [redacted]의 고온 상태에서는 Online 모드로 전환되는 이중분사 방식의 SCR 소프트웨어를 제안하였다.

<표 16> 2006. 7. 4. 소프트웨어 기능회의 메모

(4) 2006. 9. 14. 소프트웨어 기능회의

106 피심인들의 [redacted] 또는 [redacted] 관련 담당자인 벤츠그룹의 ○○○, ○○○, 비엠더블유의 ○○○, 아우디의 ○○○, ○○○, ○○○,

폭스바겐의 ○○○, ○○○ 등은 2006. 9. 14. 독일 [redacted] 사무실에서 소프트웨어 기능회의를 개최하였다.

107 피심인들은 이날 2006. 7. 4. BMW가 제안한 방안 외에도 Fill-level 모드에서 요소수 분사량을 제한하는[46] 다양한 기능[47]들을 논의하였는데, 최종적으로 Online 모드를 채택하기로 합의하였다. 또한, Fill-level 모드에서 Online 모드로 전환되는 조건을 합의하였는데, 이는 <표 7>의 전환 Bit 1([redacted]), 2([redacted]), 3([redacted]), 7([redacted])[48]에 해당한다.

<표 17> 2006. 9. 14. 소프트웨어 기능회의 회의록

46) Online 모드에 대한 피심인들의 인식은 2006. 11. 2. 폭스바겐의 ○○○이 검토하고 2006. 12. 7. 벤츠그룹의 ○○○에게 발송한 자료내용에 의해서도 확인된다(소갑 제39호증). 피심인들은 Online dosing을 특정 상황에서 요소수 소비를 제한하여 질소산화물의 최대 절감을 배제하는 것이라고 설명하고 있다.

<각주 표2> 2006. 11. 2. 폭스바겐의 Online dosing 기능 검토 자료

47) <표 17>의 '최소량 통합, Online dosing, 특성곡선 adaption, NOx 센서를 통한 fill level 산출'을 말한다.
48) 이 외 '[redacted]'도 전환조건 중 하나로 논의되었으나 실현되지는 않은 것으로 판단된다.

(5) 2006. 12. 18. 소프트웨어 기능회의(전화회의)

108 피심인들의 [redacted] 또는 [redacted] 관련 담당자인 벤츠그룹의 ○○○, ○○○, 비엠더블유의 ○○○, ○○○, ○○○, 아우디의 ○○○, ○○○, 폭스바겐의 ○○○, ○○○ 등은 2006. 12. 18. 전화회의를 진행하였다.

109 피심인들은 2006년 10월경 Online 모드가 활성화되는 조건을 확장하자는 폭스바겐의 제안을 수용하여 이 회의에서 Fill-level 모드에서 Online 모드로 전환되는 조건으로 [redacted], [redacted], [redacted](이는 <표 7>의 Bit 4 ~ 6에 해당한다)를 추가하기로 합의하였다.

110 폭스바겐이 처음 이러한 내용을 제안했을 때에는 벤츠그룹, 비엠더블유 등 다

른 피심인들은 이러한 기능적 확장이 기술적으로 근거가 부족하여 타당하지 않다고 생각하였다.[49]

111 그러나 Online 모드로 전환되는 조건을 추가하는 것은 전환이 더욱 빈번하게 발생할 수 있고 이는 요소수 소비량을 감소시킬 수 있는 방법이었다. 결론적으로 피심인들은 보쉬에게 이러한 내용으로 SCR 소프트웨어를 구현하도록 요청하였다.

<표 18> 2006. 10. 13. 폭스바겐 ○○○ 발송 메일

49) 이러한 사실은 비엠더블유 및 벤츠그룹 직원들의 내부 메일로 확인된다(비엠더블유 의견서 및 소을 제4호증, 소갑 제38호증 참고).

<각주 표3> 2006. 10. 17. 및 18. BMW 내부 이메일 일부 발췌

<각주 표4> 2006. 10. 23. 벤츠그룹 ○○○가 보낸 내부메일 중 본문 및 첨부파일 일부 발췌

<표 19> 2006. 12. 18. 소프트웨어 기능회의 회의록

(6) 2007. 1. 11. 소프트웨어 기능회의

112 피심인들의 [redacted] 또는 [redacted] 관련 담당자인 벤츠그룹의 ○○○, ○○○, ○○○, 비엠더블유의 ○○○, 아우디의 ○○○는 독일 [redacted] 사무실에서 2007. 1. 11. 소프트웨어 기능회의를 개최하였다. 폭스바겐은 이 회의에 참석하지는 않았으나 이후 회의록을 확인하고 회의 내용을 공유하였다.

113 이 회의에서 피심인들은 전환 조건을 추가([redacted], [redacted], [redacted])하자는 폭스바겐의 제안에 대한 지지를 다시 한번 확인하였다.

<표 20> 2007. 1. 1. 소프트웨어 기능회의 회의록

라) 합의실행 및 결과

114 피심인들은 Online 모드로 전환되는 기능 및 그 전환 조건(Bit 1 ~ 7)을 합의한 이후 이러한 소프트웨어를 구현하기 위하여 지속적으로 소프트웨어 기능회의를 개최하여 협의하였다. 그 세부 협의 내역을 정리하면 아래 <표 21>과 같다.

<표 21> Online 모드 구현을 위한 협의 내역

개최일	논의내용
2007. 1. 11.	-
2007. 3. 29.	-
2007. 6. 19.	-
2007. 10. 4.	-
2008. 4. 24.	-
2008. 9. 24.	-
2009. 6. 22.	-
2010. 12. 16.	-
2012. 2. 9.	-
2012. 11. 22.	-

115 피심인들의 합의에 따라 구현된 'Online 모드 및 전환 조건'은 SCR 소프트웨어에 장착되었고, 그 이후 피심인들이 제조하여 판매한 경유 승용차에 공통적으로 적용되었다.

116 이후 피심인의 개별 상황에 따라 Bit 1 ~ 7 외에도 새로운 Bit가 추가되기도 하고, 개별 제조사 및 차종마다 활성화 Bit는 다르기도 하였지만 경유 승용차에 탑재되는 SCR 장치 소프트웨어는 기본적으로 피심인들의 합의에 의해 구현된 형태를 유지하고 있다.

117 피심인들이 2014년까지 Fill-level 모드에서 Online 모드로 전환되는 Bit로 1 ~ 7을 기본기능으로 사용한 경유 승용차의 국내 판매 내역[50]은 아래 <표 22>과 같다.

<표 22> Bit 1 ~ 7로 Online 모드로 전환되는 SCR 소프트웨어를 장착한 경유 승용차 판매 내역

(단위: 대)

연도	벤츠그룹	비엠더블유	아우디	폭스바겐
2007				
2008				
2009				
2010				
2011				
2012				
2013				
2014				
합계				

마) 인정근거

118 위와 같은 사실은 Group of Five 산하 워킹그룹 회의록(소갑 제1호증 내지

50) 피심인이 제출한 관련매출액 자료를 근거로 작성하였고 2014년은 2014. 10. 1.까지 판매한 대수를 의미한다. 따라서 이는 피심인이 국내 판매법인에게 판매한 차량 대수로 국내 판매법인이 소비자에게 판매한 차량 대수와는 차이가 있다. 참고로, 관련매출액 자료는 Bit 2 ~ 6이 기본기능으로 장착된 차량을 기준으로 작성되어있으나 Bit 1 ~ 7이 기본기능으로 장착된 차량과 그 범위가 동일하다. 피심인들이 Online 모드를 개발할 때 Bit 1 ~ 7이 기본기능으로 장착된 차량을 개발하였기 때문이다.

제18호증), Group of Five 산하 워킹그룹 회의 발표자료(소갑 제19호증 내지 제23호증), 피심인들이 작성한 내부문건(소갑 제24호증 내지 제35호증), 피심인들간 메일(소갑 제36호증 내지 제48호증), 피심인 등 진술조서 및 확인서(소갑 제49호증 내지 제60호증), 참고인 제출자료(소갑 제61호증 내지 제63호증), 피심인 제출자료(소갑 제64호증 및 제65호증), 기타자료(소갑 제66호증 내지 제76호증) 등을 통해 인정된다.

2) 관련 법 규정 및 법리

가) 법 규정

독점규제 및 공정거래에 관한 법률[51]

제2조의2(국외행위에 대한 적용) 이 법은 국외에서 이루어진 행위라도 국내시장에 영향을 미치는 경우에는 적용한다.

제19조(부당한 공동행위의 금지)

① 사업자는 계약·협정·결의 기타 어떠한 방법으로도 다른 사업자와 공동으로 부당하게 경쟁을 제한하는 다음 각 호의 어느 하나에 해당하는 행위를 할 것을 합의(이하 "부당한 공동행위"라 한다)하거나 다른 사업자로 하여금 이를 행하도록 하여서는 아니 된다.

1. ~ 5. (생략)
6. 상품 또는 용역의 생산·거래 시에 그 상품 또는 용역의 종류·규격을 제한하는 행위
7. ~ 9. (생략)

② ~ ⑥ (생략)

나) 법리

(1) 관할권

51) 2014. 5. 28. 법률 제12708호로 개정되어 2014. 11. 29. 시행되기 전의 것을 말한다.

119 법 제2조의2는 국외행위에 관하여 공정거래법을 적용하기 위한 요건으로 '국내시장에 영향을 미치는 경우'를 규정하고 있다. 그런데 현대 사회에서는 국가 간의 교역이 활발하게 이루어지므로 문제된 행위가 이루어진 국가와 우리나라가 직·간접적인 교역이 있는 이상 이 행위는 국내시장에 어떠한 형태 및 수준으로든 영향을 미치게 된다. 따라서 국외에서의 행위로 인하여 국내시장에 영향이 미친다고 하여 모든 국외행위에 대하여 국내법을 적용할 수 있다고 해석할 경우 국외행위에 대한 법의 적용범위를 지나치게 확장시켜 부당한 결과를 초래할 수 있다.

120 그러므로 법 제2조의2에서 말하는 '국내시장에 영향을 미치는 경우'는 문제된 국외행위로 인하여 국내시장에 직접적이고 상당하며 합리적으로 예측 가능한 영향을 미치는 경우로 제한하여 해석하여야 하고, 그 해당 여부는 문제된 행위의 내용·의도, 행위의 대상인 재화 또는 용역의 특성, 거래 구조 및 그로 인하여 국내시장에 미치는 영향의 내용과 정도 등을 종합적으로 고려하여 구체적·개별적으로 판단하여야 한다. 다만 국외에서 사업자들이 공동으로 한 경쟁을 제한하는 합의의 대상에 국내시장이 포함되어 있다면, 특별한 사정이 없는 한 그 합의가 국내시장에 영향을 미친다고 할 것이어서 이러한 국외행위에 대하여는 법 제19조 제1항 등을 적용할 수 있다.[52]

(2) 부당한 공동행위

121 법 제19조 제1항의 부당한 공동행위가 성립하기 위해서는 ① 법 제19조 제1항 각 호에 규정되어 있는 행위에 대하여 다른 사업자와 계약·협정·결의 기타 어떠한 방법으로든 합의를 하고, ② 이러한 합의가 부당하게 경쟁을 제한하여야 한다.

(가) 합의

① 합의의 의미

52) 대법원 2006. 3. 24. 선고 2004두11275 판결, 대법원 2014. 5. 16.선고 2012두5466 판결 등 참고

122 법 제19조 제1항의 부당한 공동행위는 사업자가 다른 사업자와 공동으로 일정한 거래분야에서 부당하게 경쟁을 제한하는 같은 항 각 호의 어느 하나에 해당하는 행위를 할 것을 합의함으로써 성립하는 것이므로 합의에 따른 행위를 현실적으로 하였을 것을 요하는 것이 아니며[53], 어느 한쪽의 사업자가 당초부터 합의에 따를 의사도 없이 진의 아닌 의사표시에 의하여 합의한 경우라 하더라도 다른 쪽 사업자는 당해 사업자가 합의에 따를 것으로 신뢰하고 당해 사업자는 다른 사업자가 합의를 신뢰하고 행동할 것이라는 점을 이용함으로써 경쟁을 제한하는 행위가 되는 것은 마찬가지이므로 부당한 공동행위의 성립에 방해가 되지 않는다.[54]

123 여기서의 '합의'란 복수의 사업자들 사이에 의사의 합치를 말하며, '의사의 합치'라 함은 넓은 의미에서의 합의를 말하는 것으로서 반드시 청약·승낙으로 이루어지는 법률적으로 유효한 계약일 필요는 없고, 의사의 일치가 있었다는 상호인식이나 이해 또는 암묵의 요해, 즉 묵시적 합의까지 포함하는 넓은 개념이다. 즉, 부당한 공동행위에 있어서의 합의는 사업자간의 의사의 연락을 의미하는 것으로서 계약, 협정 등과 같은 명시적 합의뿐만 아니라 사업자간의 양해와 같은 묵시적 합의 내지는 암묵의 요해에 그치는 경우도 포함된다. 또한, 반드시 사업자들이 동시에 같은 장소에 모여 특정한 사안에 대하여 명시적이고 적극적인 합의를 한 경우만을 의미하는 것은 아니고 순차적으로 합의가 성립하는 경우도 포함된다.

② 법 제19조 제1항 제6호에 해당하는 행위

124 법 제19조 제1항 제6호에서 규정하는 '상품 또는 용역의 생산·거래 시에 그 상품 또는 용역의 종류·규격을 제한하는 행위'라 함은 특정 종류 또는 규격의 상품 또는 용역을 생산 또는 거래하지 않도록 하는 행위, 사업자별로 상품 또는 용역의 종류 또는 규격을 할당하는 행위, 새로운 종류 또는 규격의 상품 또는 용역의 생산 또는 공급을 제한하는 행위 등이 해당한다.

(나) 경쟁제한성

53) 대법원 2008. 9. 25. 선고 2007두3756판결 참고
54) 대법원 1999. 2. 23. 선고 98두15849판결, 서울고등법원 2017. 1. 18. 선고 2015누51110판결 참고

125 어떤 공동행위가 경쟁제한성을 가지는지 여부는 해당 상품의 특성, 소비자의 제품선택 기준, 해당 행위가 시장 및 사업자들의 경쟁에 미치는 영향 등 여러 사정을 고려하여 해당 공동행위로 인하여 일정한 거래분야에서 경쟁이 감소하여 가격·수량·품질 기타 거래조건 등의 결정에 영향을 미치거나 미칠 우려가 있는지를 살펴, 개별적으로 판단하여야 한다.[55]

126 한편, 효율성증대 효과와 경쟁제한 효과가 동시에 생기는 공동행위의 경우 자산·지식·경험의 결합 또는 위험의 배분, 중복비용의 감소 등을 통해 효율성을 증대시키고 때로는 사업자가 개별적으로 수행하지 못했을 사업을 수행하도록 한다. 하지만 참여사업자들의 시장지배력을 유지·창출·증가시켜서 가격 상승, 품질·산출량·혁신노력의 감소를 초래하는 등 경쟁제한 효과를 발생시킬 수 있으므로 이러한 공동행위의 경우 경쟁제한 효과와 효율성증대 효과를 비교 형량하여 판단한다.[56]

127 이때 산출량 감축, 시장 분할 또는 단순한 시장지배력의 행사에 의해 발생하는 비용절감 등은 효율성증대 효과로 주장할 수 없다. 또한, 제품·서비스의 품질 저하 등 소비자의 이익 감소를 통해 달성되는 비용절감도 효율성증대 효과로 주장될 수 없으며, 당해 공동행위 외의 방법으로는 효율성 증대효과를 달성하기 어렵다고 판단되는 경우에만 당해 공동행위의 효율성증대 효과를 인정한다.[57]

(다) 하나의 공동행위

128 사업자들이 부당한 공동행위의 기본적 원칙에 관한 합의를 하고 이를 실행하는 과정에서 수차례의 합의를 계속하여 온 경우는 물론, 그러한 기본적 원칙에 관한 합의 없이 장기간에 걸쳐 여러 차례의 합의를 해 온 경우에도 그 각 합의가 단일한 의사에 기하여 동일한 목적을 수행하기 위한 것으로서 단절됨이 없이 계속 실행되어 왔다면, 그 각 합의의 구체적인 내용이나 구성원 등에 일부 변경이 있었다고 할

55) 대법원 2013. 11. 14. 선고 2012두19298 판결, 대법원 2014. 2. 27. 선고 2012두24498 판결 참고
56) 공동행위 심사기준(공정거래위원회 예규 제165호, 2012.8.21.시행, 이하 같다.) Ⅴ. 1. 나. 공동행위의 성격상 효율성증대 효과와 경쟁제한 효과가 동시에 생길 수 있는 경우
57) 공동행위 심사기준 Ⅴ. 3. 제3단계: 효율성증대 효과 분석

지라도 그와 같은 일련의 합의는 전체적으로 하나의 부당한 공동행위에 해당한다.[58]

(라) 시기와 종기

129 부당한 공동행위는 사업자 간의 합의로써 성립하고 구체적인 합의에 따른 행위를 현실적으로 하였을 것을 요하는 것이 아니다. 따라서 부당한 공동행위의 개시일은 특별한 사정이 없는 한 합의일이 되며, 다만 합의한 날을 특정하기 어려운 경우에는 사업자별로 실행 개시일을 위반행위의 시기로 본다.[59]

130 부당한 공동행위가 종료한 날은 부당하게 경쟁을 제한하는 행위를 하기로 한 합의가 더 이상 존속하지 않게 된 날을 의미한다. 특히, 합의 및 그에 기한 실행행위가 있었던 경우에는 그 합의가 그쳤던 날이 아니라 그 합의에 기한 실행행위가 종료된 날을 의미한다.[60]

131 합의에 참가한 일부 사업자가 부당한 공동행위를 종료하기 위해서는, 다른 사업자에 대하여 합의에 탈퇴하였음을 알리는 명시적 내지 묵시적인 의사표시를 하고 독자적인 판단에 따라 담합이 없었더라면 존재하였을 가격 수준으로 인하하는 등 합의에 반하는 행위를 하여야 한다.[61]

3) 위법성 판단[62]

가) 관할권의 존부

58) 대법원 2010. 3. 11. 선고 2008두15169 판결 참고
59) 대법원 2008. 9. 25. 선고 2007두3756 판결 참고
60) 대법원 2006. 3. 24. 선고 2004두11275 판결 참고
61) 대법원 2008. 11. 13. 선고 2007두14602 판결 참고
62) 촉매의 온도가 높아 암모니아 저장용량이 작은 경우 Online 모드를 통해 질소산화물을 저감하는 것은 암모니아 슬립현상을 방지할 수 있다. 따라서 Online 모드 개발자체나 암모니아 슬립현상을 방지하는 것과 직접적으로 관련되는 Bit 1 및 7은 기술적으로 타당한 측면이 있는 점을 고려하여(소갑 제61호증 참고) 위법성 인정대상에서 제외한다. 그러므로 위법성 판단에서 '이 사건 SCR 소프트웨어 합의', '본건 합의'라고 할 때는 특별한 언급이 없다 하더라도 'Online 모드로 전환되는 조건 Bit 2 ~ 6을 공동으로 도입하기로 합의한 행위'를 말한다.

132 이 사건 SCR 소프트웨어 합의는 아래와 같은 점을 고려할 때 합의대상에 국내시장이 포함되어 있고, 그 행위가 실행되어 국내시장에 영향을 미치는 행위에 해당하므로 관할권이 인정된다.

133 첫째, 피심인들은 전 세계에 수출하는 승용차의 공통 설계에 대해서 합의한 사실이 인정된다. 피심인들이 SCR 장치에 대한 논의를 시작한 배경은 세계 각국에서 경유 승용차 규제 수준이 강화됨에 따른 것이다. 우리나라 경유 승용차 배출가스 규제는 EU의 Euro 기준을 따르고 있고, 피심인들 또한 아래 <표 23>과 같이 SCR 시스템을 전 세계적 적용을 위해 설계하였다고 언급하고 있는 점 등을 고려할 때[63] 피심인들 합의의 대상에 국내시장이 포함되었거나 적어도 피심인들의 행위가 국내시장에 영향을 미칠 것을 합리적으로 예측할 수 있었다고 인정된다.

134 이에 대해 피심인은 <표 23>의 자료는 '요소수 탱크크기'와 관련된 논의자료로서 SCR 소프트웨어 합의와는 다른 맥락에서 이루어진 자료라고 주장하나 SCR 소프트웨어 및 탱크는 모두 SCR 장치의 일부분으로 탱크크기만 분리하여 공통의 솔루션으로 접근하였다는 주장은 타당하지 않다.

<표 23> 2010. 2. 22. VDA 워킹그룹 회의 자료

63) 소갑 제23호증 참고

135 둘째, 피심인들의 합의에 따라 설계된 SCR 소프트웨어는 그 이후 피심인들이 제조 및 판매하는 경유 승용차에 그대로 장착되었는데 이렇게 제조된 승용차들은 국내에 직접 판매되었으므로[64] 피심인들의 행위로 인한 결과가 국내시장에 직접적이고 상당한 영향을 미친 것이다.

나) 합의의 존재 여부

136 위 2. 가. 1)의 인정사실 및 근거들을 관련 법 규정 및 법리에 비추어 보면, 피심인들이 소프트웨어 기능회의 등을 통해 요소수 분사량의 감소를 목적으로 경유 승용차의 배출가스 저감을 위한 SCR 장치의 소프트웨어에 Online 모드로 전환되는 조건 Bit 2 ~ 6을 도입할 것을 합의한 사실이 인정된다.

137 '규격'의 사전적 의미는 '제품의 모양, 성능 따위의 일정한 표준'을 의미하고, SCR 장치는 배출가스 저감을 위한 '자동차의 성능'과 관련된 것이다. 따라서 본건 합의는 자동차 배출가스 저감장치 성능의 표준을 특정 방식으로 제한한 것이므로 이는 특정 종류·규격의 상품의 생산 또는 공급을 제한하는 법 제19조 제1항 제6호의 행위를 할 것을 합의한 것에 해당한다.[65]

다) 경쟁제한성 판단

64) 피심인들의 국내 유통사들[메르세데스-벤츠코리아㈜, 아우디폭스바겐코리아㈜ 및 비엠더블유코리아㈜ 등]은 피심인들이 제조하는 차량을 그대로 수입하여 국내 소비자들(딜러)에게 판매하는 역할을 한다.

65) EC도 Online 모드는 아니지만 SCR 장치의 일부인 탱크크기 등에 관한 피심인들의 합의가 상품의 특성을 제한한 행위에 해당한다고 설시한바 있다.

<각주 표5> EC Decision(2021.7.8.) 일부 발췌

(7) The conduct was by its very nature capable of restricting competition with regard to product characteristics of their new diesel passenger car models as concerns AdBlue tank sizes and refill ranges and as concerns Nitrogen Oxide(NOx)-cleaning beyond regulatory requirements and, thereby, of limiting technical development in the field of NOx-cleaning with SCR-systems for new diesel passenger cars in the EEA and of limiting customer choice.

(1) 관련시장 획정

138 이 사건 관련시장은 아래와 같은 점을 고려하여 '국내 수입승용차 판매시장'으로 본다.

(가) 상품시장

139 피심인들은 승용차를 제조 및 판매하는 사업자들로서, SCR 장치는 피심인들이 판매하는 자동차의 한 구성품이므로 이 사건 상품시장은 아래와 같은 점을 고려하여 '수입 승용차' 시장으로 보는 것이 타당하다.

140 첫째, 국산 승용차와 수입 승용차는 가격 측면에서 뚜렷하게 구분되는 상품군을 형성하고 있다고 볼 수 있다. 상품가격이 현저히 차이가 나는 경우 소비자들은 품질, 심리적 요인 등의 이유로 대체관계가 낮은 별개의 상품으로 인식하게 된다.

141 보험개발원에 등록된 승용차 9,042개의 판매가격을 분석해보면 수입 승용차의 가격은 국산 승용차의 2배 이상으로 확인되고, 부품가격은 약 4배, 공임비나 도장비는 약 2배로 확인된다.[66][67]

<표 24> 차종별 판매가격[68] (단위: 만 원)

구분	소형A	소형B	중형	대형1	대형2
국산	1,065	1,764	2,399	3,360	6,312
수입	2,710	3,892	5,914	9,385	15,039
수입/국산	2.5	2.2	2.5	2.8	2.4

<표 25> 평균수리비 현황 (단위: 천 원)

66) 소갑 제71호증 및 심사관 PT 자료 참고

67) 피심인들은 이와 관련하여 '가격'은 상품시장을 구분하는 요소로 사용될 수 없을뿐 아니라 분석자료에 의하더라도 국산차와 수입차는 대체관계에 있다고 주장한다. 그러나 피심인들 주장에 따르더라도 피심인들이 수입 승용차와 대체관계에 있다고 주장하는 국산 차종들은 대형 고급 승용차에 해당하고 이처럼 '고급 승용차'로 여겨지는 차종을 포함해서 분석하더라도 피심인들의 시장점유율은 상당(약 40%)한 수준에 이른다(심사관 PT 자료 참고).

68) 제조사가 브랜드·모델·트림·기본사양으로 구분한 9,042개 승용차를 기준으로 한 것으로 소형A(1,000cc 미만), 소형B(1,000~1,599cc), 중형(1,600~1,999cc), 대형1(2,000~2,999cc), 대형2(3,000cc 이상)이다.

구분	평균부품비	평균공임비	평균도장비	평균수리비
국산	535	310	379	1,140
수입	2,059	526	684	2,823
수입/국산	3.8	1.7	1.8	2.5

142 둘째, 국내 소비자들은 국산 승용차와 수입 승용차를 다른 상품으로 인식하고 있다. 수입자동차 컨퍼런스 발표자료에 의하면 소비자들이 자동차를 구매할 때 국산차만을 고려한 비율은 74.5%, 수입차만을 고려한 비율은 12.7%에 해당한다.[69]

143 피심인들은 한국조세재정연구원 재정패널조사에 의하면 수입차에서 국산차로 전환하는 비율이 61.6%(96/157)에 이르므로 수입차와 국산차가 대체관계에 있다고 주장하나,[70] 한국조세재정연구원의 재정패널조사는 장기간에 걸친 패널조사로 소비자들의 소득수준, 가족구성 등이 달라진 상황에서 차량을 교체하는, 즉 가격이나 품질과 같은 상품 내적인 부분의 변화가 아닌 상품 외적인 부분의 변화로 극히 드물게 발생하는 수요를 분석한 것인데 이는 동일한 수요 또는 소비상황에서 분석한 자료가 아니므로 상품시장을 판단하는 기준, 즉 '특정 상품의 가격이 상당기간 어느 정도 의미있는 수준으로 인상될 경우 구매를 전환하는 정도'를 판단하는 근거에 부합하는 자료라고 볼 수 없다.[71]

144 또한, 피심인들은 산업연구원 「한국 자동차산업 수요구조 및 정책효과 분석(2017)」에 의하면 각 제조사의 차종에 대한 교차탄력성 값을 분석한 결과 국산, 수입산 간 차이가 뚜렷하다고 보기 어렵다고 주장하나,[72] 해당 자료는 BLP 추정모형에 의해[73] 전체 가구수를 기준으로 분석한 자료로 브랜드 더미가 포함되어 있지 않거나 시장 규모에 대한 가정에 모형이 민감하게 반응하는 등 적합하지 않은 측면이

69) 소갑 제67호증 참고
70) 폭스바겐, 아우디, 포르쉐 의견서 및 참고자료 6 참고
71) 기업결합 심사기준 Ⅴ. 1. 가., 참고로 여기서 말하는 '상당기간'은 통상 1 ~ 2년, 인상의 기준이 되는 '의미있는 수준'은 통상 '1 ~ 10%'를 말한다.
72) 비엠더블유 의견서 및 소을 제29호증 참고. 비엠더블유는 국산 승용차와 수입 승용차간 대체관계가 존재한다는 근거로 2016년 신규 등록된 차량 중 벤츠 E300에 대한 교차탄력성은 제네시스 EQ900(0.158)가, 폭스바겐 골프 2.0에 대하여 현대 소나타(0.105)가, BMW X3 2.0d에 대해서는 제네시스 EQ900(0.155)가 두 번째로 높게 나온 사실을 지적한다.
73) BLP 추정모형은 Berry, Levinsohn and Pakes(1995)에서 제시한 것으로 확률적 계수 로짓모형을 말한다. 한편, 해당 논문은 소비세 인하 정책의 영향을 분석하기 위해 작성한 보고서이며 BLP 추정모형은 일반적으로 시장획정을 위한 분석모형은 아니다.

있다.

145 셋째, 법원도 ① 비엠더블유 딜러 담합 건에서 관련시장을 '비엠더블유의 신차종 판매시장'으로, ② 렉서스 딜러 담합 건에서는 관련시장을 '6개 고급 수입차 판매시장'으로 획정하여 수입 승용차와 국산 승용차를 별개의 상품시장으로 본 바 있다.[74]

146 이에 대해 피심인은 해당 분석자료는 브랜드 내 경쟁을 제한하는 딜러사들의 가격담합 사건에서 한 임계 매출손실 분석(Critical Loss Analysis)[75]이므로 제조사의 담합 혐의가 문제되는 이 사건에는 원용할 수 없다고 주장하나, 당시 임계 매출손실 분석의 근거가 된 자료는 제조사 및 딜러사 마진을 모두 고려하였고 그 분석자료에 따르면 시장이 확장되기 위한 조건을 충족하기는 어렵다고 판단되는 점[76]을 고려할 때 제조사의 담합 혐의가 문제되는 이 사건에 참고할 수 있다고 판단된다.

(나) 지리적 시장

147 지리적 시장과 관련하여 차량의 경우 상품의 특성상 구매자가 차량을 국외에서 구매하는 것이 운송비 및 관세 등 비용으로 사실상 불가능하여 구매지역 전환이 용이하지 않으므로 이 사건 지리적 시장은 '국내 시장'으로 보는 것이 타당하다.

(2) 판단

148 본건 합의는 아래와 같은 점을 고려할 때 국내 수입 승용차 시장에서 부당하게 경쟁을 제한한 것으로 인정된다.

---

74) 대법원 2017. 1. 12. 선고 2015두2352 판결, 고법 2014. 4. 18. 선고 2012누15380 판결 참고

75) 우리나라, 미국, EU 등 경쟁당국이 원칙적으로 채택하고 있는 시장 획정 기준인 SSNIP 검증을 실제 사례에 적용하기 위해 사용되는 방법론 중 하나이다.

76) 시장이 확대되기 위해서는 주어진 가격인상율(1, 5, 10%) 하에서 실제 매출감소율(actual loss, AL)이 임계 매출감소율(critical loss, CL) 보다 커야한다. 참고로 해당 자료를 바탕으로 시장이 확대될 조건이 충족되기 위한 자동차 제조사의 최소마진율을 분석한 결과 그 최소값이 약 78.5%로 도출되는 등 BMW, BMW코리아 및 BMW 딜러사의 평균마진율(28.08%)과 비교할 때 현실적으로 시장이 확대될 가능성은 없다(심사관 PT 참고).

149 첫째, 본건 합의로 인해 암모니아 슬립 방지와 직접적으로 관계없는 전환 조건(Bit 2 ~ 6)이 도입되었고, 이로 인해 질소산화물을 보다 더 많이 저감시킬 수 있는 친환경적인 SCR 장치가 경유 승용차에 장착되는 것이 제한되었다. 즉, 합리적 이유없이 SCR 소프트웨어의 요소수 분사량이 제한되도록 설정함으로써 피심인들이 생산하는 경유 승용차의 규격이 제한된 것이다.

150 둘째, 피심인들은 SCR 장치의 질소산화물 정화 정도를 결정하는 요소수의 소비량을 줄이기 위해 본건 합의를 하였다. 즉, 자동차의 질소산화물 정화 능력은 자동차의 성능 경쟁과 관련된 부분인데, 피심인들은 이러한 경쟁을 제한하려는 의도 및 목적으로 본건 합의를 한 것이다.

151 피심인들이 강화된 정부 규제를 준수하기 위해 개발한 경유 승용차용 SCR 장치는 추가 공간 소요 및 무게 증가로 인한 연비 악화 등의 문제가 있었다. 이에 피심인들은 SCR 작동방식, 요소수 탱크 크기, 요소수 보충 주기 등에 대해 논의하였고 경유 승용차에서 배출되는 질소산화물을 항상 최대로 저감하는 양으로 요소수를 분사하는 방식의 기술개발을 하지 말자는 것에 공감대를 형성하였다.

152 이러한 이해를 바탕으로 피심인들은 요소수 분사량을 줄이기 위해 당초 Fill-level 모드만 있던 SCR 소프트웨어에 Online 모드를 도입하기로 하고 Online 모드로 전환되는 조건에 대해 합의하였다. 피심인들은 규제당국을 설득하기 위해 고온 상태에서 발생하는 암모니아 슬립을 방지할 필요가 있다는 점을 부각시켰고, 이러한 조건을 SCR 소프트웨어에 반영하였다.

153 그러나 피심인들은 Online 모드로 전환되는 조건에 암모니아 슬립 방지와 직접적으로 관련 없는 조건들을 계속 추가하였다. 이로 인해 Online 모드로 전환되는 상황은 더욱 빈번하게 발생하였고 결과적으로 요소수 분사량을 감소시킬 수 있었다. 요소수 분사량 또는 소비량의 감소는 피심인들에게 보다 작은 크기의 요소수 탱크 크기 장착, 자동차 무게 감소로 인한 연비 향상 등의 이점을 가져다 주었다.

154 셋째, 본건 합의를 통해 경유 승용차 성능 개선을 위한 새로운 기술개발 노력 또는 혁신 노력이 감소되었다.

155 피심인들은 친환경 기술을 선도하는 회사라는 이미지의 형성이 시장 경쟁에서 우위에 서는 데 중요한 요소라고 인식하고 있었다. 2000년대 중후반 경 프랑스의 자동차 제조사인 푸조(Peugeot)가 경유 승용차에 DPF를 처음 장착하고 이를 혁신적 기술이라고 홍보한 적이 있는데, 당시 소비자들은 피심인들의 차량을 푸조의 것에 비해 열등한 것으로 인식하였다.[77] 또한, 피심인들은 디젤 엔진 승용차의 '클린' 이미지를 강조하면서 친환경 차량을 마케팅 요소로 사용해왔다.[78]

156 그럼에도 불구하고 피심인들은 친환경 승용차 개발을 위한 기술개발 경쟁을 본건 합의를 통해 포기하였다. 피심인들 중 일부만이 당초 논의되었던 Fill-level 모드보다 질소산화물 저감 능력이 떨어지는 방법을 선택한다면 그렇지 않은 다른 피심인들은 친환경 기술의 이점을 활용하여 경쟁에서 우위에 설 수 있게 된다.[79] 결국 본건 합의가 아니었다면 요소수 분사량을 제한하여 질소산화물 저감 능력이 저하된 SCR 장치의 도입은 불가능하였다.

157 만약 본건 합의가 없었더라면 피심인들은 기술개발 경쟁을 포기하지 않았을 것이다. 합리적 이유없이 요소수 분사량을 줄이는 방법을 선택하지 않고, 질소산화물 저감을 위한 새로운 방법의 모색, 당초의 SCR 장치를 탑재한 상태에서 연비 개선 등의 기술 혁신 노력 등을 함으로써 경쟁상 우위를 차지하려고 하였을 것이다.

158 넷째, 본건 합의로 인해 합리적 이유가 없음에도 질소산화물을 더 많이 저감할 수 있는 경유 승용차의 생산과 거래 기회가 제한되었고, 이에 따라 소비자 선택

---

77) 소갑 제29호증 참고. 이는 [redacted]과 관련하여 벤츠그룹이 검토한 내용이기는 하나 '친환경 성능의 차', 'Green technology'가 경쟁요소인 점을 피심인들이 인식하고 있었다는 점을 확인하는 자료에 해당한다.
78) 이는 소갑 제31호증 내지 제35호증, 심사관 PT 등으로 확인된다.
79) 피심인들 또한 기술적 개선의 도입 혹은 포기에 대한 협의는 경쟁을 제한할 수 있었다는 점을 인식하고 있었다(소갑 제5호증 참고).

권이 침해되었다. 즉, 피심인들의 합의로 인해 암모니아 슬립 방지와는 직접적 관련성이 없음에도 요소수 분사량을 제한할 수 있는 Bit를 도입함으로써 질소산화물을 더 많이 저감하는 경유 승용차의 생산이 구축되는 효과가 발생하였고 결과적으로 경유 승용차 제품의 친환경성 등 성능에 관한 경쟁이 제거됨으로써 소비자 선택권이 제한되었다.

159 다섯째, 피심인들이 주장하는 효율성 증대 효과는 인정할 수 없으며, 설사 인정한다 하더라도 위에서 적시한 경쟁제한 효과를 상회한다고 볼 수 없다. 피심인들이 주장하는 연비상승, 비용절감 등 효율성 증대효과는 배출가스 저감과 관련된 자동차 성능의 저하, 소비자 이익 감소를 통해 이루어지고 이 사건 공동행위를 통해서만 달성될 수 있는 것도 아니기에 효율성 증대효과로 인정하기 어렵다.

160 한편, 피심인들은 요소수 분사량을 제한하는 Online 모드를 도입한 것이 환경적으로 유독물질에 해당하는 암모니아의 슬립 현상을 방지하여 사회적 편익을 증대시킨다고 주장한다. 그러나 Online 모드로 전환되는 조건 Bit 2 ~ 6의 경우 미반응 암모니아의 배출과 직접적인 관계없이[80] 질소산화물의 저감 능력의 감소만 초래한 것으로 판단된다.[81] 결국 피심인들의 본건 합의는 기술적 타당성이 인정되지 않으며, 효율성 증대효과와도 무관하다.

라) 하나의 공동행위인지 여부

161 이 사건 공동행위는 소프트웨어 기능회의에서 피심인들이 요소수 분사량을 감소시켜 질소산화물을 최대로 저감하지 말자는 단일한 의사·목적 하에서 소프트웨어 기능회의를 통해 합의가 단절됨 없이 지속되어 온 점을 고려할 때 하나의 공동행위로 인정된다.

마) 시기 및 종기

80) 대기오염물질로서의 암모니아는 자동차 배출가스 배출원으로서의 비중이 미미하여(각주 표1 참고). 배출가스 규제 필요성이 미약했으므로, 암모니아 슬립 방지 및 Online 모드 도입의 필요성과 당위성에 대해서는 논란의 여지가 있다

81) 소갑 제61호증 및 심사관측 참고인(국립환경과학원) PT 참고

162 SCR 소프트웨어 합의는 2006. 9. 14. 소프트웨어 기능회의에서 Online 모드로 전환되는 조건 중 Bit 2, 3을 도입하기로 한 사실이 최초로 확인되므로, 2006. 9. 14. 을 위반행위의 시기로 본다.

163 SCR 소프트웨어 합의의 경우 가격, 산출량, 시장 분할 등과 관련된 합의가 아닌 기술개발 내지 일정한 상품의 규격과 관련된 합의로서, 본건 합의내용의 특성상 합의에 반하는 행위를 요구하기는 어려운 특성이 있다.

164 따라서 2015년 이후로는 요소수량 관련 논의를 하기 위한 모임이 확인되지 않는 점, 요소수 탱크크기에 관한 합의가 명시적으로 파기됨으로써 '요소수 소비량 감소'라는 논의의 실익이 사라진 점 등을 고려하여 요소수 탱크크기에 대한 합의가 사실상 파기된 2014. 10. 1.[82]을 위반행위 종기로 본다.

바) 피심인 주장에 대한 판단

(1) Bit의 활성화 여부는 개별적으로 정하였으므로 합의가 성립하지 않는다는 주장

165 피심인들은 Bit의 활성화 여부는 개별적으로 정하였으므로 합의가 성립하지 않는다고 주장한다.

166 살피건대, 이 사건 위법성 인정대상이 된 합의는 'SCR 소프트웨어에 Online 모드로 전환되는 전환 조건(Bit 2 ~ 6)의 도입 내지 개발 합의'이므로 이렇게 도입 내지 개발된 Bit의 실제 적용 여부 및 활성화 여부는 이 사건 합의의 성립에 영향을 미치지 않으므로 피심인들 주장은 이유 없다.

(2) 요소수 소비량 감소라는 목적이 인정되지 않는다는 주장

82) 위에서 기술한 것과 같이 이 사건 SCR 장치 소프트웨어의 Bit 값에 관한 논의는 NOx 저감을 위한 요소수 분사량에 관한 합의였고, 이는 SCR 장치의 특성상 요소수 탱크크기, 보충주기 등과 밀접하게 연관되어 있다. 한편, 피심인들은 2014년 8월경부터 요소수 탱크크기의 표준화가 불가능함을 인지하고 있었고 최종적으로 2014. 10. 1. 이러한 합의는 불가능함을 확인한 것으로 인정된다.

167 피심인들은 Online 모드를 개발한 것은 Fill-level 모드의 보완으로 개발한 것이고 각 개별 Bit는 모두 기술적 타당성이 인정되는 것인 반면 '요소수 소비량 감소'라는 목적은 입증되지 않았다고 주장한다.

168 살피건대, 피심인들의 논의과정을 보면 '요소수 소비량을 절감하는 것이 의미있는 점'이라고 명확하게 언급하고 있는 점, 폭스바겐의 Online 모드 추가 확장 요청(Bit 4 ~ 6)에 대해서 피심인들 스스로도 명확한 기술적 근거가 부족하다고 검토한 사실이 있는 점, 국립환경과학원도 Bit 2 ~ 6은 기술적 타당성이 없다고 밝힌 점, 피심인들은 SCR 장치에 관한 전반적인 합의를 하였는데 이 중 요소수 탱크, 요소수 보충빈도에 관한 논의와 함께 요소수 소비량을 감소시킬 유인은 충분했던 것으로 보이는 점 등을 고려할 때 '요소수 소비량 감소'라는 목적 내지 경제적 유인이 있었다고 보이므로 피심인들 주장은 이유 없다.

169 또한, 피심인들은 특정 모드가 요소수 분사율을 결정하는 것이 아니라 목표전환효율값에 의해 요소수 분사량이 정해지는 것이고 피심인들은 이러한 값에 대해 합의한 사실이 없으므로 요소수 소비량을 감소하려는 목적이 입증되지 않는다는 취지로도 주장하나, Bit 2 ~ 6은 촉매의 암모니아 저장능력과 직접적으로 관계없는 설정변수로 Online 모드를 활성화시키고, 이에 Fill-level 모드와 비교했을 때 요소수 분사량이 감소하는 것은 사실이므로 요소수 소비량을 감소하려는 유인이 있다고 보는 것이 타당하다.

(3) 플랫폼을 개발한 것으로 효율성 증대효과가 상당하다는 주장

170 피심인들은 당시 경유 승용차 배출가스를 저감할 수 있는 SCR 장치는 개발되기 전이었고, 피심인들의 논의를 통해 현재까지도 범용적으로 사용하고 있는 SCR 장치가 개발되었으므로 효율성 증대효과가 상당하다고 주장한다.

171 살피건대, 질소산화물을 저감할 수 있는 SCR 소프트웨어를 개발하는 초기 단

계에서 피심인들이 선제적으로 논의한 끝에 소프트웨어가 개발되고 장착된 점은 인정할 수 있으나,[83] 피심인들의 이 사건 합의로 인하여 시장에 암모니아 슬립현상과 직접적으로 관계없이 질소산화물의 저감 효율이 낮은 Online 모드로 전환되는 SCR 소프트웨어가 범용적으로 사용되게 됐다는 점[84] 등을 고려할 때 Bit 2 내지 6에 대한 합의가 효율성 증대효과를 가져왔다고 볼 수 없으므로 피심인들 주장은 이유 없다.

4) 소결

172 피심인들의 2. 가. 1) 행위는 법 제19조 제1항 제6호에 위반된다.

나. [redacted] 합의

1) 심사관 주장 요지

173 심사관은 피심인 5개사가 2009. 5. 18.부터 심의일 현재까지 [redacted] 합의하였고, 이러한 합의는 EU를 넘어서 국내시장에 영향을 미치는 행위로서 경쟁제한적 합의에 해당한다고 주장한다.

2) 피심인 주장 요지

174 피심인 5개사는 [redacted]주장한다.

3) 위법성 판단

83) 이러한 점을 고려하여 공정거래위원회는 'Online 모드 그 자체와 Bit 1 및 7'에 대해서는 위법성을 인정하지 아니하였다.
84) 피심인들이 이렇게 개발한 Online 모드는 미세한 차이는 있으나 제조사가 변경된 경우에도 유사하게 사용되고 있다.

175 심의결과, [redacted] 국내시장에 직접적이고 상당하며 합리적으로 예측 가능한 영향을 미치는 경우에 해당한다고 인정할 수 없다. 따라서 [redacted]는 법 적용대상에 해당한다고 인정할 수 없다.

3. 처분

가. 시정조치

176 피심인들의 위 2. 가. 1) 행위에 대하여 향후 이 사건 공동행위와 동일하거나 유사한 행위의 재발을 방지하기 위하여 법 제21조에 따라 행위금지명령을 부과한다.

나. 과징금 부과

1) 과징금 부과 여부

177 피심인들의 위 2. 가. 1) 행위는 친환경 경유 승용차의 규격을 제한하여 기술개발 내지 혁신경쟁을 저해한 행위로서 자유롭고 공정한 경쟁질서의 저해효과가 중대하다고 인정되는 점, 관련 시장에서 피심인들의 시장점유율이 상당하고 친환경 경유 승용차의 공급 제한으로 소비자 선택권이 침해되어 경쟁제한 효과가 상당하다고 인정되는 점 등을 고려하여 법 제22조 및 제55조의3, 법 시행령 제61조 및 [별표2], 과징금부과 세부기준 등에 관한 고시(이하 '과징금 고시'라 한다)[85] Ⅲ. 1. 및 2.에 의거 과징금을 부과한다.

2) 기본산정기준

85) 2017. 11. 30. 공정거래위원회 고시 제2017-21호로 개정된 것을 말한다. 단, 과징금 고시 제2017-21호 부칙 제3항 및 과징금 고시 제2016-22호 부칙 제3항에 따라 과징금 고시 Ⅳ. 2.의 개정규정은 과징금 고시 제2016-22호를 적용한다.

가) 관련매출액

178 피심인들의 위반행위 기간 동안 'Online 모드로 전환되는 조건 중 Bit 2 ~ 6이 SCR 소프트웨어 기본기능으로 탑재되어 국내에 판매된 경유 승용차' 판매액을 피심인들의 관련매출액으로 본다.

<표 26> 피심인별 관련매출액

(단위: 유로)

연번	피심인	법 위반 기간	관련매출액
1	벤츠그룹	2006. 9. 14. ~ 2014. 10. 1.	
2	비엠더블유	2006. 9. 14. ~ 2014. 10. 1.	
3	아우디	2006. 9. 14. ~ 2014. 10. 1.	
4	폭스바겐	2006. 9. 14. ~ 2014. 10. 1.	
합계			

179 한편, 피심인들은 본건 합의의 위법성이 인정된다 하더라도 ① 본건 합의 대상은 SCR 장치이므로 SCR 장치 매출액(혹은 매입액)을 관련매출액으로 산정하거나, ② 위법성 인정대상이 된 Bit 2 ~ 6이 적용되지 않거나 활성화되지 않은 차량의 판매액은 관련매출액에서 제외되어야 한다고 주장한다.

180 살피건대, ① 피심인들은 SCR 장치가 아닌 경유 승용차를 판매하는 자동차 제조·판매사들로서, 이 사건 합의를 한 이유는 각국의 규제를 준수하면서도 친환경 자동차 개발경쟁을 회피하여 이득을 보기 위한 것이므로 관련 상품은 Bit 2 ~ 6을 조건으로 Online 모드로 전환되는 SCR 소프트웨어가 장착된 차량의 판매액으로 보는 것이 타당한 점[86], ② 해당 사유는 중대성 판단이나 기타 과징금 감경사유에서 고려할 요소에 해당할 수는 있어도 합의의 내용을 고려할 때 Bit의 활성화 여부에 따라 관련매출액을 산정할 것은 아니라고 판단되는 점을 고려할 때 피심인 주장은 이유 없다.

86) 법원은 항공화물운송사업자의 유류할증료에 대한 담합이 문제된 사건에서 관련매출액은 '위반사업자가 위반기간 동안 일정한 거래분야에서 판매한 관련 용역의 매출액'으로 규정되어 '판매한 관련 용역'을 전제로 하고 있으므로 항공화물운송의 매출액이 기준이 될 수밖에 없는 점, 유류할증료는 독립적으로 판매되는 용역이 아닌 점, 합의 대상은 유류할증료이지만 그로 인하여 전체 운임에 직접 또는 간접적인 영향을 준 이상 전체 운임을 기준으로 관련매출액을 산정할 수 있는 점 등을 종합적으로 고려할 때 유류할증료가 아닌 전체 운임을 기준으로 관련매출액을 산정한 것은 적법하다고 판시한바 있다(대법원 2014. 12. 24. 선고 2012두13212판결 등 참고).

나) 부과기준율

181 이 사건 공동행위는 [별표] 세부평가 기준표에 따른 점수가 '중대한 위반행위'로서 '3.0% 이상 5.0% 미만'의 부과기준율 적용대상이다. 한편, 피심인들이 SCR 장치 소프트웨어의 기본기능에 관하여 담합하기는 하였으나 실제 Bit의 활성화 여부 및 활성화값은 차량에 따라 차이가 있는 점을 고려하여 부과기준율 범위에서 [redacted]를 부과기준율로 정한다.

다) 산정기준

182 관련매출액에 부과기준율 [redacted]를 곱하여 산정한 피심인별 산정기준은 아래 <표 27>과 같다.

<표 27> 피심인별 산정기준

(단위: 유로)

연번	피심인	관련매출액	부과기준율	산정기준
1	벤츠그룹			11,303,192
2	비엠더블유			9,569,175
3	아우디			3,070,389
4	폭스바겐			0
합계				23,942,756

3) 1·2차 조정 산정기준

183 피심인들은 행위요소에 의한 1차 조정 사유가 없으므로 피심인별 산정기준을 1차 조정 산정기준으로 한다.

184 또한, 피심인 벤츠그룹의 경우 조사 단계부터 공정거래위원회 심리 종결시까지 일관되게 행위 사실을 인정하면서 위법성 판단에 도움이 되는 진술을 하는 등 조사에 적극 협력한 점이 인정되므로 과징금 고시 Ⅳ. 3. 다. (3) (가) 규정에 의거 1

차 조정 산정기준의 100분의 20을 감경한다.

185 1차 및 2차 조정을 거친 피심인별 조정 산정기준은 다음 <표 28>과 같다.

<표 28> 피심인별 조정 산정기준

(단위: 유로)

연번	피심인	산정기준	1차 산정기준	2차 산정기준	
1	벤츠그룹	11,303,192	11,303,192	△20%	9,042,553
2	비엠더블유	9,569,175	9,569,175	-	9,569,175
3	아우디	3,070,389	3,070,389	-	3,070,389
4	폭스바겐	0	0	-	0
합계		23,942,756	23,942,756	-	21,682,117

4) 부과과징금의 결정

186 피심인들의 매출액은 유로로 발생하였으므로 과징금 고시 Ⅳ. 4. 사. 규정에 의거 공정거래위원회 합의일(2023. 1. 18.)에 KEB 하나은행이 최초로 고시하는 매매기준율(1336.47원/유로)을 적용하여 원화로 환산한 후, 백만 원 미만의 금액을 버린 금액을 부과과징금으로 한다.

<표 29> 피심인별 부과과징금

연번	피심인	2차 산정기준	환산금액	부과과징금
1	벤츠그룹	9,042,553유로	12,085,100,807원	12,085백만 원
2	비엠더블유	9,569,175유로	12,788,915,312원	12,788백만 원
3	아우디	3,070,389유로	4,103,482,786원	4,103백만 원
4	폭스바겐	0유로	0원	0원
합계		21,682,117유로	28,977,498,905원	28,976백만 원

4. 결론

187 피심인들의 위 2. 가. 1)의 행위는 법 제19조 제1항 제6호에 해당하여 위법하므로 시정조치에 대하여 법 제21조를, 과징금 부과에 대하여는 법 제22조를 적용하고, 위 2. 나.와 관련하여서는 공정거래법 적용대상이 아니라고 인정되므로(공정거

래위원회 회의 운영 및 사건절차 등에 관한 규칙 제53조 제1호 및 제20조 제1항 제34호) 주문과 같이 의결한다.

공정거래위원회는 위와 같이 의결하였다.

2023년 4월 5일

의 장	위 원 장	한 기 정
	주심위원	정 진 욱
	위 원	김 성 삼
	위 원	고 병 희
	위 원	이 정 희
	위 원	최 윤 정(퇴임으로 서명 불능)
	위 원	김 동 아
	위 원	서 정